СПИСОК ДЕТАЛЕЙ ДЛЯ "CRANKCASE AND WATER PUMP" BRP RAVE RE 800R E-TEC

//WWW.OEM.MOTO-ALL.RU/
ТЕЛ.: +7 (495) 177-12-75

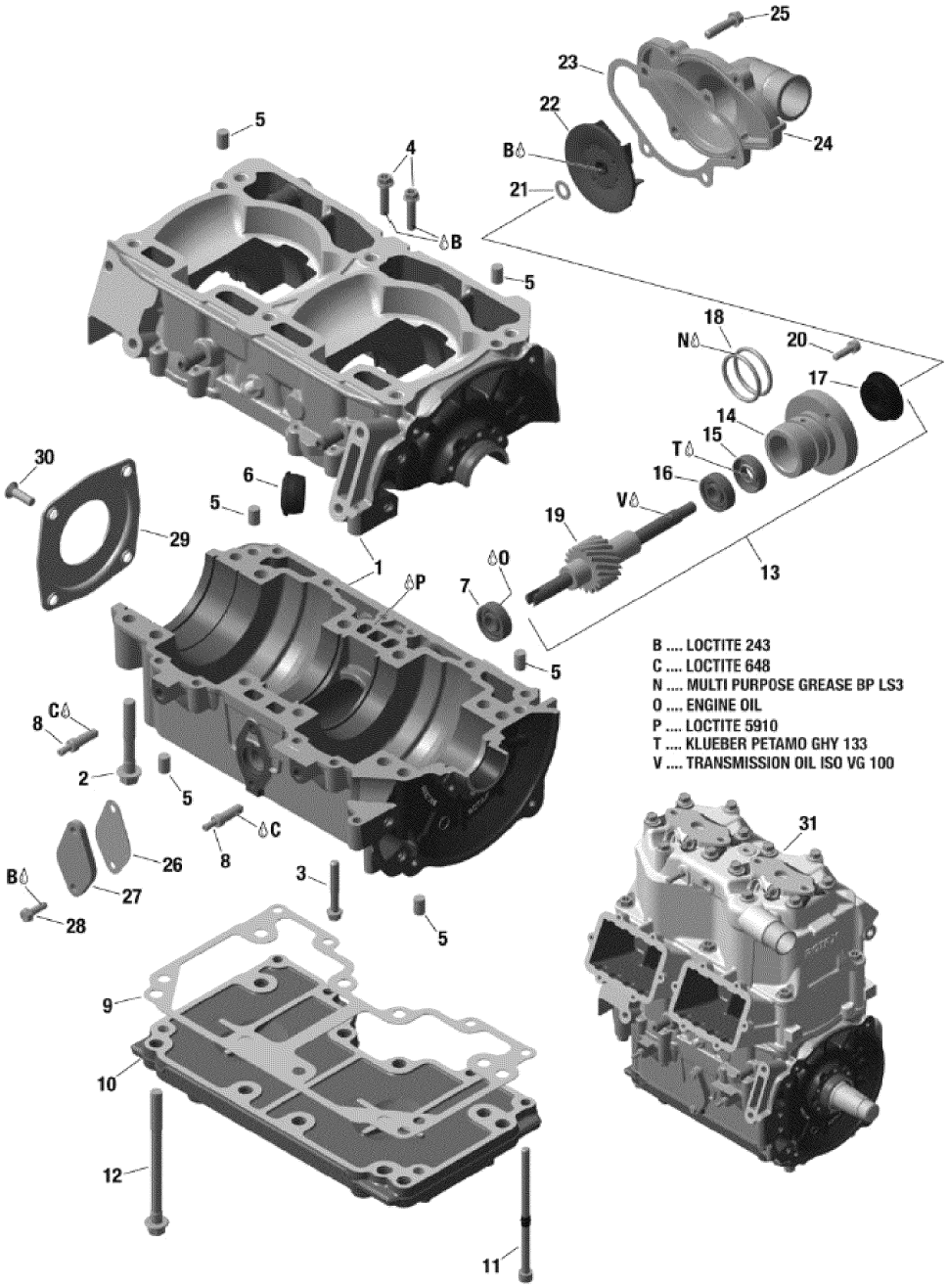

01R1316

СПИСОК ДЕТАЛЕЙ ДЛЯ "CRANKCASE AND WATER PUMP" BRP RAVE RE 800R E-TEC

//WWW.OEM.MOTO-ALL.RU/

ТЕЛ.: +7 (495) 177-12-75

№	№ OEM	наличие / срок поставки	Наименование	Кол-во в узле
V	XXX	Срок поставки от 21 дня	Не поставляется	1
T	619600023	Срок поставки от 21 дня	Grease, 400g	1
P	293800081	Срок поставки от 25 дней	LOCTITE 5910 *LOCTITE-5910	1
O	XXX	Срок поставки от 21 дня	Не поставляется	1
N	XXX	Срок поставки от 21 дня	Не поставляется	1
C	619600012	Срок поставки от 21 дня	Loctite 609, 50ml	1
B	293800060	Срок поставки от 25 дней	LOCTITE 243 *LOCTITE-243	1
1	420893084	Срок поставки от 25 дней	CARTER DE MOTEUR *CRANKCASE ASSY.	1
2	420941627	Срок поставки от 25 дней	COLLAR-HEX. SCREW M8X56,5	2
3	420440282	Срок поставки от 25 дней	SK/TORX-FLANGE SCREW M6*40	5
4	420440234	Срок поставки от 25 дней	VIS HEXALOB.EPA*SCREW-TORX FLANGE	2
5	420632010	Срок поставки от 25 дней	GOUPILLE *PIN-CENTER	4
6	420660890	Срок поставки от 25 дней	PASSE-CABLE *GROMMET-CABLE	1
7	420232100	Срок поставки от 25 дней	ROULEMENT BILLE*BALL BEARING	1
8	420956070	Срок поставки от 25 дней	SOUPAPE RETENUE*VALVE-CHECK	2
9	420430070	Срок поставки от 25 дней	JOINT SUP.MOT. *GASKET ENGINE SUPPORT	1
10	420812683	Срок поставки от 25 дней	SUPP.MOTEUR *SUPP.-ENGINE	1
11	420241606	Срок поставки от 25 дней	ALLEN *ALLEN SCREW W/RUBBER TORUS M6X100	4
12	420941517	Срок поставки от 25 дней	COLLAR HEX. SCREW M8*105 SW11	10
13	420837676	Срок поставки от 25 дней	ARBRE POMPE EAU/HUILE*WATER/OILPUMPSHAFT	1
14	XXX	Срок поставки от 21 дня	Не поставляется	1
15	420230195	Срок поставки от 25 дней	ANNEAU ETANCHE *SEAL-OIL	1
16	420232100	Срок поставки от 25 дней	ROULEMENT BILLE*BALL BEARING	1
17	420650370	Срок поставки от 25 дней	JOINT TOURNANT *ROTARY SEAL	1
18	420950890	Срок поставки от 25 дней	JOINT TORIQUE *O RING	2
19	XXX	Срок поставки от 21 дня	Не поставляется	1
20	420840511	Срок поставки от 25 дней	SCREW-ALLEN M5 X 16	2
21	420944033	Срок поставки от 25 дней	RONDELLE 8.4 *WASHER-8.4	1
22	420922805	Срок поставки от 25 дней	TURBINE A EAU *IMPELLER-WATER	1
23	420430050	Срок поставки от 25 дней	JOINT COUV.POM.*GASKET COVER WATER PUMP	1
24	420822280	Срок поставки от 25 дней	LOG.POMPE EAU *HOUS-WATERPUMP	1
25	420440234	Срок поставки от 25 дней	VIS HEXALOB.EPA*SCREW-TORX FLANGE	4
26	420931566	Срок поставки от 25 дней	JOINT *GASKET	1
27	420810825	Срок поставки от 25 дней	COUVERCLE *COVER PLATE	1
28	420941925	Срок поставки от 25 дней	SCREW-TAPPING M5 X 16	2
29	420812420	Срок поставки от 25 дней	COUVERCLE *COVER OIL SEAL	1
30	420941436	Срок поставки от 25 дней	SCREW-SOCKET DIN.7991 M6 X 20	4

№	№ OEM	наличие / срок поставки	Наименование	Кол-во в узле
31	300079754	Срок поставки от 19 дней	Short Block Engine 797 E-TEC	1