СПИСОК ДЕТАЛЕЙ ДЛЯ "FRONT SUSPENSION" BRP SUPER TOURING 500

//WWW.OEM.MOTO-ALL.RU/
ТЕЛ.: +7 (495) 177-12-75

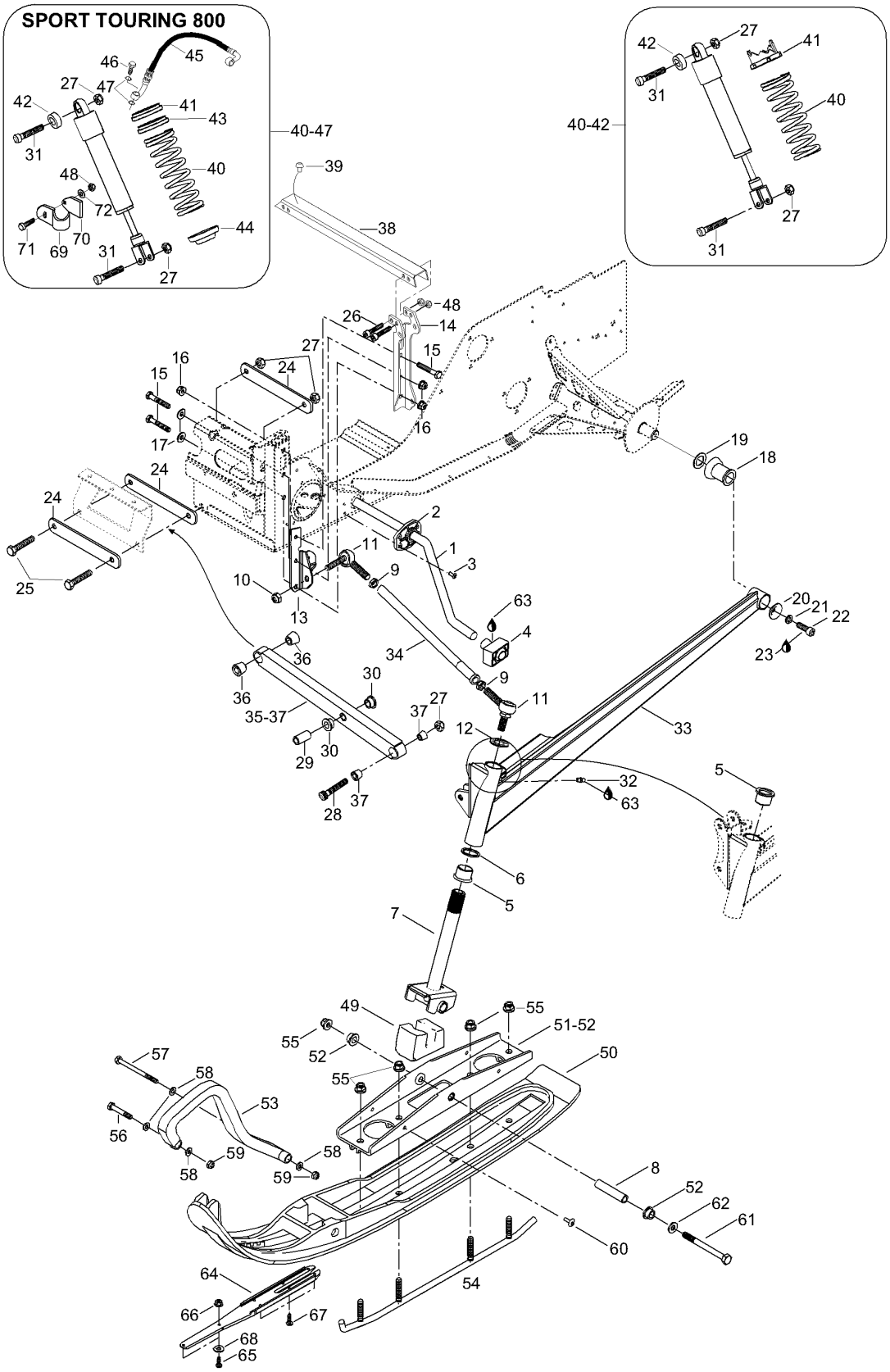

СПИСОК ДЕТАЛЕЙ ДЛЯ "FRONT SUSPENSION" BRP SUPER TOURING 500

//WWW.OEM.MOTO-ALL.RU/

ТЕЛ.: +7 (495) 177-12-75

№	№ OEM	наличие / срок поставки	Наименование	Кол-во в узле
1	5246797	Срок поставки от 35 дней	Sway bar	1
2	505070191	Срок поставки от 35 дней	DOUILLE *BUSHING	2
3	36009	Срок поставки от 25 дней	RIVET BLACK 4.8X16 AL, LONG MAND.(1=25PC	8
4	505070117	Срок поставки от 19 дней	Block-joint ball	2
5	505070003	Срок поставки от 25 дней	COUSSINET *CUSHION	4
6	505070004	Срок поставки от 25 дней	WASHER	2
7	5245502	Срок поставки от 19 дней	Ski leg	2
8	506133300	В наличии	ENTRETOISE *SPACER	2
9	33048	Срок поставки от 35 дней	Jam nut M12	4
10	33087	Срок поставки от 35 дней	Jam nut elastic M12	2
11	31092	Срок поставки от 19 дней	Ball joint	4
12	20074	Срок поставки от 21 дня	Пластина замка	2
13	5348064	Срок поставки от 35 дней	R.H. Upper arm bracket	1
13	5348063	Срок поставки от 35 дней	L.H. Upper arm bracket	1
14	5246395	Срок поставки от 35 дней	Shock bracket	1
14	5245488	Срок поставки от 35 дней	Shock bracket	1
15	40010	Срок поставки от 35 дней	Screw M8x55	6
16	33201	Срок поставки от 19 дней	Elastic flanged nut M8	6
17	20104	Срок поставки от 25 дней	RONDELLE*FLAT WASHER	4
18	570062200	Срок поставки от 25 дней	AMORT. CAOUT. *DAMPER	2
19	503146700	Срок поставки от 25 дней	WASHER	2
20	506079600	Срок поставки от 25 дней	COUPOLE *CUP	2
21	20014	Срок поставки от 35 дней	Spring washer	2
22	40289	Срок поставки от 19 дней	Allen screw M8x25	2
23	293800060	Срок поставки от 25 дней	LOCTITE 243 *LOCTITE-243	1
24	5346112	Срок поставки от 35 дней	Support plate	3
25	40814	Срок поставки от 35 дней	Screw M10x110	2
26	40345	Срок поставки от 35 дней	Allen screw M6x40	4
27	33012	Срок поставки от 35 дней	Elastic nut M10	8
28	40136	Срок поставки от 25 дней	ALLEN SCREW M10 X 50 (1=10PCS	2
29	5441433	Срок поставки от 35 дней	Bushing	2
30	31088	Срок поставки от 19 дней	Bearing	4
31	40837	Срок поставки от 25 дней	ALLEN SCREW M10X55 DIN 912 (1=10PCS	4

№	№ OEM	наличие / срок поставки	Наименование	Кол-во в узле
32	34011	Срок поставки от 25 дней	GREASE FITTING M6 X 1	2
33	5247295	Срок поставки от 35 дней	L.H. swing arm, moond.	1
33	5247294	Срок поставки от 35 дней	R.H. swing arm, moond.	1
34	5346122	Срок поставки от 35 дней	Upper arm	2
35	5247301	Срок поставки от 35 дней	Lower arm, moondust. Includes items 35 thru 37	2
36	5447769	Срок поставки от 35 дней	Inner sleeve	4
37	5447770	Срок поставки от 35 дней	Outer sleeve	4
38	5347134	Срок поставки от 35 дней	Bracket	1
39	28143	Срок поставки от 35 дней	Rubber plug	2
40	XXX	Срок поставки от 21 дня	Не поставляется	2
40	23141	Срок поставки от 35 дней	Shock LYNX. Includes items 40 thru 42	2
41	503183700	Срок поставки от 25 дней	CAME *CAM	2
42	230055	Срок поставки от 21 дня	Rubber Bush	2