СПИСОК ДЕТАЛЕЙ ДЛЯ "ENGINE MOUNT PLATE" BRP LIGHT TOURING LT

//WWW.OEM.MOTO-ALL.RU/
ТЕЛ.: +7 (495) 177-12-75

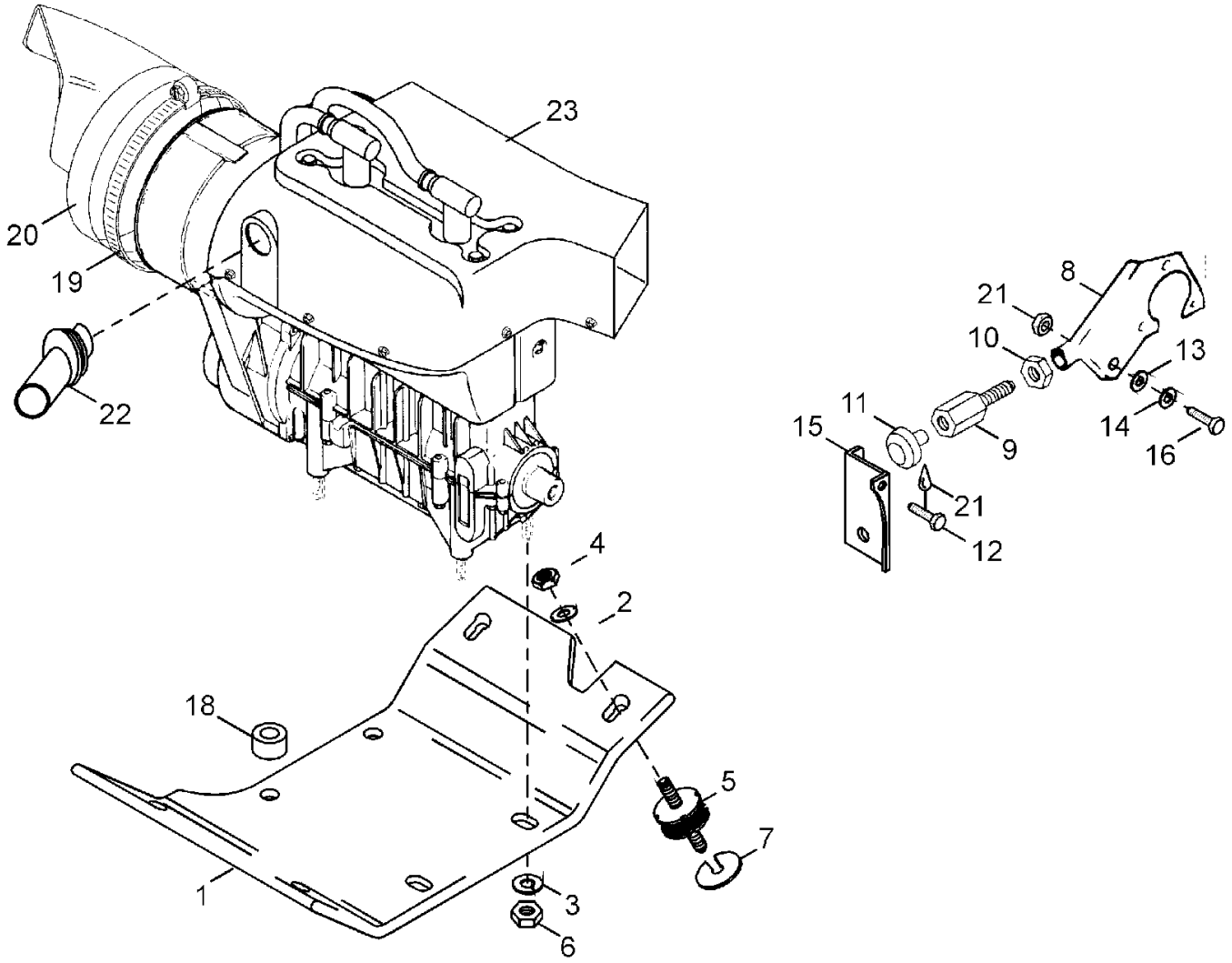

СПИСОК ДЕТАЛЕЙ ДЛЯ "ENGINE MOUNT PLATE" BRP LIGHT TOURING LT

//WWW.OEM.MOTO-ALL.RU/

ТЕЛ.: +7 (495) 177-12-75

№	№ OEM	наличие / срок поставки	Наименование	Кол-во в узле
1	5342858	Срок поставки от 19 дней	Engine support	1
2	512056700	Срок поставки от 25 дней	RONDELLE-FREIN *WASHER-LOCK	4
3	20047	Срок поставки от 25 дней	SHIM B10 DIN127 -ST ZNE(1=10PCS	4
4	33012	Срок поставки от 35 дней	Elastic nut M10	4
5	570127700	Срок поставки от 19 дней	Rubber mount	4
6	33004	Срок поставки от 35 дней	Гайка	4
7	546221	Срок поставки от 19 дней	Shim	2
8	5341161	Срок поставки от 19 дней	Engine support weld.	1
9	517244200	Срок поставки от 35 дней	VIS *SCREW	1
10	33063	Срок поставки от 19 дней	Nut M12	1
11	570025100	Срок поставки от 35 дней	TIGE RETENUE *ROD-RETAINER	1
12	40035	Срок поставки от 35 дней	Screw M8x16	1
13	20009	Срок поставки от 19 дней	Шайба	1
14	20052	Срок поставки от 35 дней	Пластина замка	1
15	5344446	Срок поставки от 25 дней	PLAQUE BUTEE SO*PLATE-STOP.WELD	1
16	40029	Срок поставки от 35 дней	Screw M6x16	1
18	548491	Срок поставки от 19 дней	Sleeve	4