СПИСОК ДЕТАЛЕЙ ДЛЯ "FUEL SYSTEM" BRP OUTLANDER MAX 500 XT

//WWW.OEM.MOTO-ALL.RU/
ТЕЛ.: +7 (495) 177-12-75

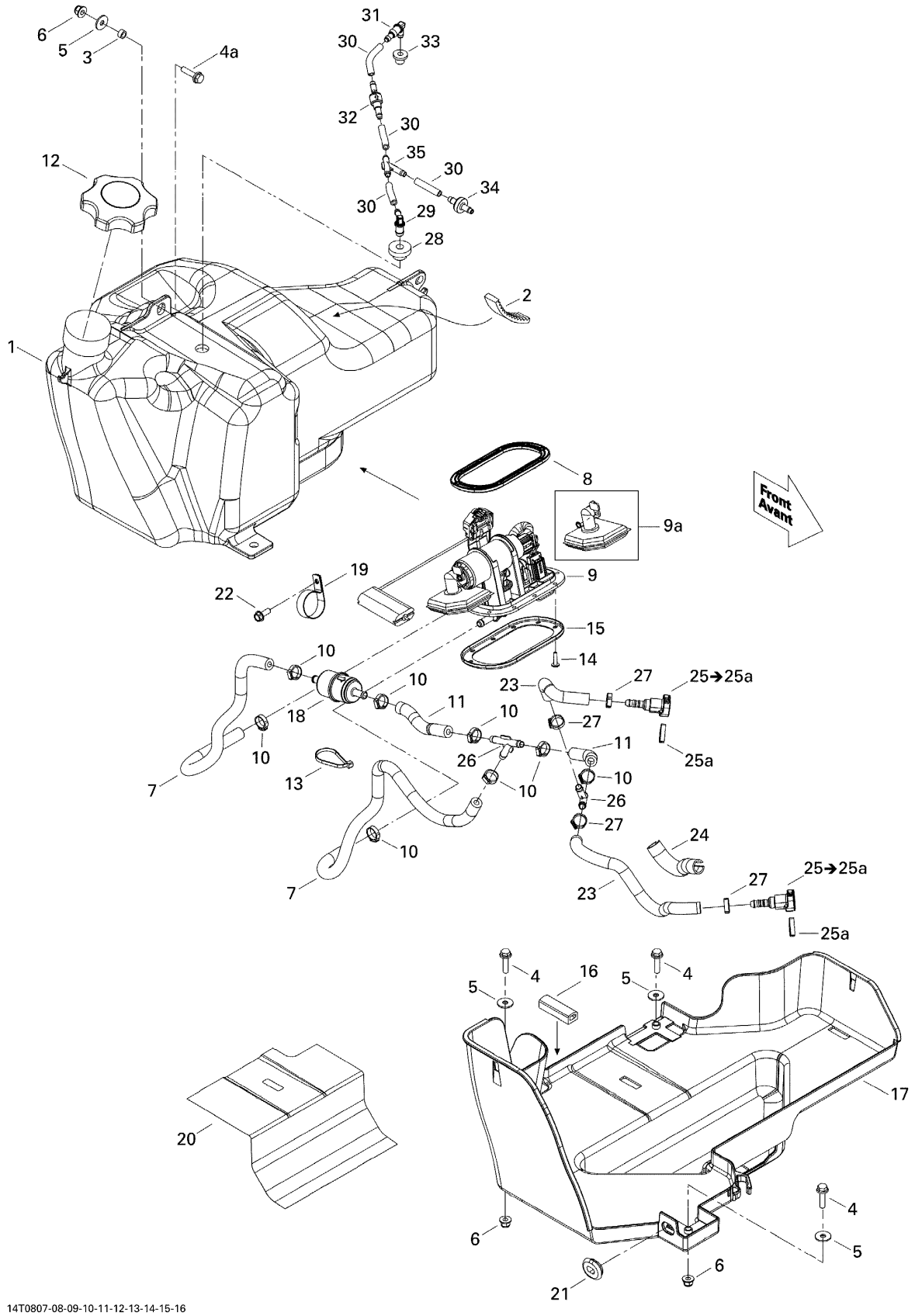

14T0807-08-09-10-11-12-13-14-15-16

СПИСОК ДЕТАЛЕЙ ДЛЯ "FUEL SYSTEM" BRP OUTLANDER MAX 500 XT

//WWW.OEM.MOTO-ALL.RU/
ТЕЛ.: +7 (495) 177-12-75

№	№ OEM	наличие / срок поставки	Наименование	Кол-во в узле
1	709000176	Срок поставки от 25 дней	RESERVOIR ESSEN*FUEL TANK	1
1	709000084	Срок поставки от 19 дней	Fuel Tank	1
2	709000153	Срок поставки от 25 дней	BANDE VINYLE *VINYL RIB	1
3	293900029	Срок поставки от 25 дней	BUSHING	1
4	207663044	Срок поставки от 21 дня	Винт	3
4a	207662544	Срок поставки от 25 дней	SCREW-HEX.FLANGE DIN.6921	1
5	391302000	Срок поставки от 21 дня	Шайба	4
6	233261414	В наличии	NUT-FLANGE ELASTIC DIN.6926	4
7	709000163	Срок поставки от 25 дней	FUEL LINE	1
8	709000109	Срок поставки от 25 дней	JOINT ETANCHE *GASKET	1
9	703500771	Срок поставки от 25 дней	ENSEMBLE*FUEL PUMP KIT	1
9a	XXX	Срок поставки от 21 дня	Не поставляется	1
10	293650046	Срок поставки от 3 дней	CLAMP-OETIKER	8
11	709000163	Срок поставки от 25 дней	FUEL LINE	1
12	513033025	Срок поставки от 25 дней	BOUCHON *CAP	1
13	414115200	Срок поставки от 25 дней	TIE-RAP	1
14	250000242	Срок поставки от 25 дней	TORX-TRUSS M/S GM6047M NYLON PATCH	10
15	709000170	Срок поставки от 25 дней	ANNEAU POMPE *PUMP RING	1
16	293200093	Срок поставки от 25 дней	NEOPRENE SEAL- SOLD PER METER	1
17	709000091	Срок поставки от 19 дней	Tank Protector	1
18	709000100	Срок поставки от 25 дней	FILTRE ESSENCE *FUEL FILTER	1
19	513033047	Срок поставки от 25 дней	ATTACHE COLLIER*OPEN CLAMP	1
20	709000149	Срок поставки от 25 дней	PARE CHALEUR *HEAT SHIELD	1
21	705005156	Срок поставки от 25 дней	WASHER-OBLONG	1
22	210261280	Срок поставки от 25 дней	SCREW-FORMING HEX.HD.FL.GM6174M	1
23	709000163	Срок поставки от 25 дней	FUEL LINE	1
24	409901800	Срок поставки от 25 дней	TUBING	1
25	709000125	Срок поставки от 25 дней	RACCORD RAPIDE *QUICK FITTING	2
25a	513033135	В наличии	ATTACHE VERROU *LOCKING TAB	1
26	293710115	Срок поставки от 25 дней	RACCORD EN Y *FITTING-Y	2

№	№ OEM	наличие / срок поставки	Наименование	Кол-во в узле
27	293650046	Срок поставки от 3 дней	CLAMP-OETIKER	4
28	293830136	Срок поставки от 25 дней	PASSE-FILS *GROMMET	1
29	414580700	Срок поставки от 25 дней	RACCORD MALE *CONNECTOR-MALE	1
30	415080200	В наличии	LINE-FUEL-10 M PKG - PRICEPER M	4
31	414580600	Срок поставки от 25 дней	CONNECTOR-MALE	1
32	513033469	Срок поставки от 25 дней	SOUPAPE RETENUE*VALVE-CHECK	1
33	293720029	Срок поставки от 25 дней	PASSE-FILS *GROMMET	1
34	275500398	Срок поставки от 25 дней	SOUPAPE RETENUE*VALVE-CHECK	1
35	293710059	Срок поставки от 25 дней	RACCORD EN Y *Y-CONNECTOR	1