СПИСОК ДЕТАЛЕЙ ДЛЯ "ELECTRICAL ACCESSORIES EURO" BRP OUTLANDER 400 STD 4 X 4

//WWW.OEM.MOTO-ALL.RU/
ТЕЛ.: +7 (495) 177-12-75

ACCESSORIES FOR EUROPE ONLY / ACCESSOIRES POUR EUROPE SEULEMENT

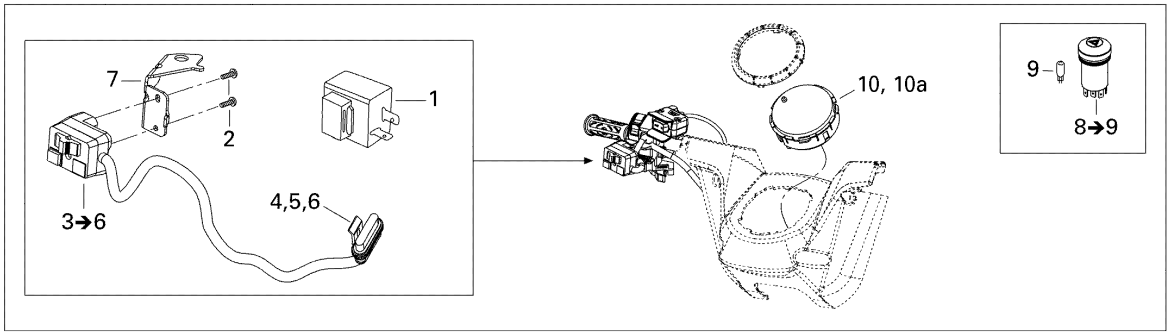

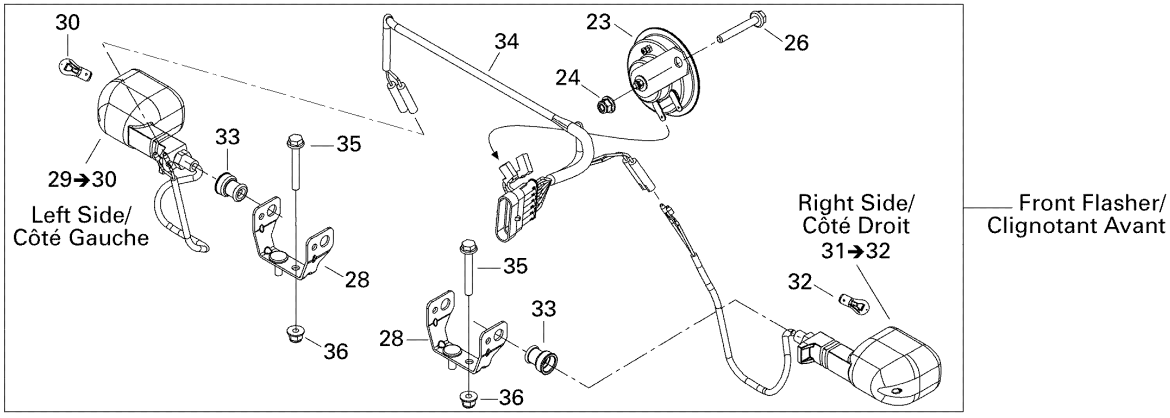

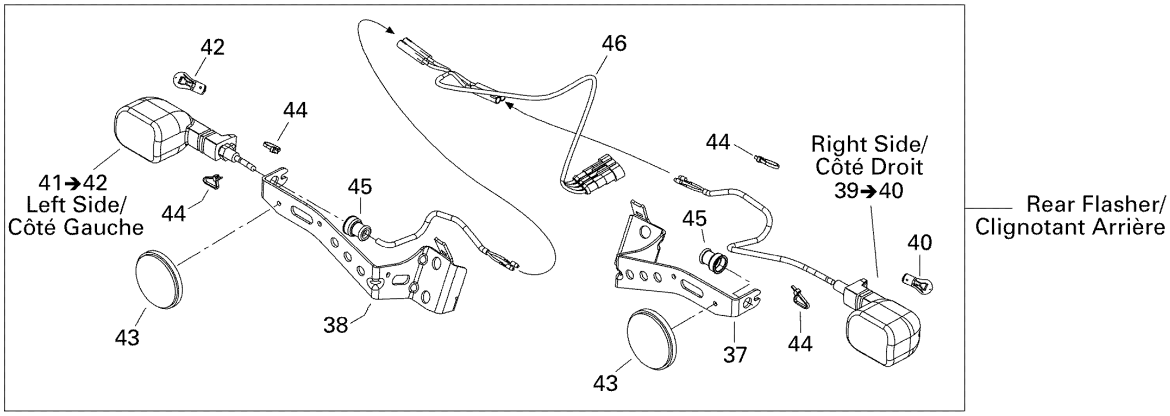

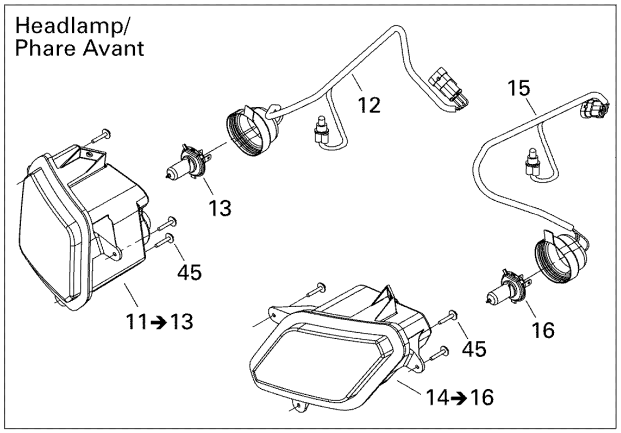

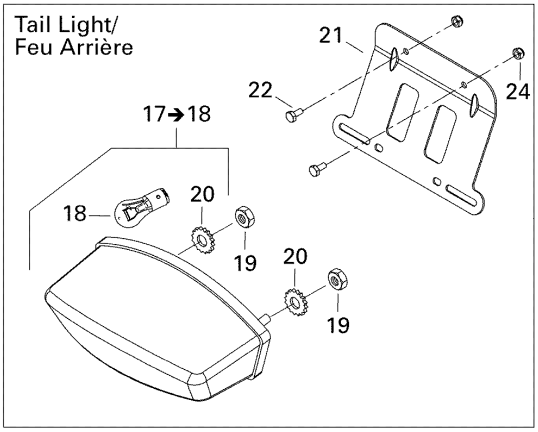

41T0702b

СПИСОК ДЕТАЛЕЙ ДЛЯ "ELECTRICAL ACCESSORIES EURO" BRP OUTLANDER 400 STD 4 X 4

//WWW.OEM.MOTO-ALL.RU/
ТЕЛ.: +7 (495) 177-12-75

№	№ OEM	наличие / срок поставки	Наименование	Кол-во в узле
1	710000581	Срок поставки от 25 дней	UNIT CLIGNO. *FLASHER UNIT	1
2	207141260	Срок поставки от 25 дней	SCREW-HEX.CAP DIN.933A2	2
3	710000904	Срок поставки от 25 дней	INTERUPTEUR *SWITCH ASS Y	1
4	710000780	Срок поставки от 25 дней	CONNECTEUR *CONNECTOR	1
5	278001014	Срок поставки от 25 дней	COSSE FEMELLE *TERMINAL-FEMAL	5
6	278001013	Срок поставки от 25 дней	JOINT DE FIL *SEAL-WIRE	5
7	710000905	Срок поставки от 25 дней	SUPPORT *SUPPORT	1
8	710000367	Срок поставки от 25 дней	COMMUTATEUR *SWITCH	1
9	710000661	Срок поставки от 25 дней	AMPOULE *LIGHT	1
10	710000860	Срок поставки от 19 дней	Calibrated Speedometer	1
10a	415128938	Срок поставки от 19 дней	Replacement Lens, Speedometer	1
11	710000861	Срок поставки от 25 дней	PHARE DROIT ASS*RIGHT BEAM ASS	1
12	710000923	Срок поставки от 25 дней	HARNAIS PHARE *LIGHT HARNESS	1
13	710000871	Срок поставки от 25 дней	AMPOULE *LIGHT	1
14	710000862	Срок поставки от 25 дней	PHARE ASSEMBLE *BEAM ASSEMBLY	1
15	710000923	Срок поставки от 25 дней	HARNAIS PHARE *LIGHT HARNESS	1
16	710000871	Срок поставки от 25 дней	AMPOULE *LIGHT	1
17	710000760	Срок поставки от 25 дней	FEU ARRIERE *TAIL LIGHT	1
18	410504100	Срок поставки от 19 дней	Tail Lamp Bulb	1
19	232061600	Срок поставки от 25 дней	NUT-HEXAGONAL DIN.934A2	2
20	234461608	Срок поставки от 25 дней	WASHER-LOCK SERRATED DIN.6798A	2
21	705002377	Срок поставки от 35 дней	SUPPORT PLAQUE *SUPPORT	1
22	207161260	Срок поставки от 25 дней	SCREW-HEX.CAP DIN.933A2	2
23	710000983	Срок поставки от 25 дней	AVERTISSEUR *HORN	1
24	232561600	В наличии	NUT-STOP ELASTIC DIN.985-A2	2
25	233261414	В наличии	NUT-FLANGE ELASTIC DIN.6926	1
26	207664544	Срок поставки от 25 дней	SCREW-HEX.FLANGE DIN.6921	1

№	№ OEM	наличие / срок поставки	Наименование	Кол-во в узле
28	710000978	Срок поставки от 25 дней	SUPPORT *BRACKET	1
29	710000546	Срок поставки от 35 дней	CLIGNOTANT *FLASHER	1
30	XXX	Срок поставки от 21 дня	Не поставляется	1
31	710000547	Срок поставки от 35 дней	CLIGNOTANT *FLASHER	1
32	XXX	Срок поставки от 21 дня	Не поставляется	1
33	710000765	Срок поставки от 25 дней	CAPUCHON *CAP	2
34	710000814	Срок поставки от 35 дней	HARNAIS *HARNESS	1
35	207664544	Срок поставки от 25 дней	SCREW-HEX.FLANGE DIN.6921	2
36	233261414	В наличии	NUT-FLANGE ELASTIC DIN.6926	2
37	710001014	Срок поставки от 25 дней	SUPPORT *BRACKET	1
38	710001016	Срок поставки от 25 дней	SUPPORT *BRACKET	1
39	710000546	Срок поставки от 35 дней	CLIGNOTANT *FLASHER	1
40	XXX	Срок поставки от 21 дня	Не поставляется	1
41	710000547	Срок поставки от 35 дней	CLIGNOTANT *FLASHER	1
42	XXX	Срок поставки от 21 дня	Не поставляется	1
43	710000775	Срок поставки от 25 дней	REFLECTEUR *REFLECTOR	2
44	293750002	Срок поставки от 25 дней	TIE-RAP 130MM	6
45	710000765	Срок поставки от 25 дней	CAPUCHON *CAP	2
46	710001032	Срок поставки от 35 дней	HARNAIS *HARNESS	1