СПИСОК ДЕТАЛЕЙ ДЛЯ "STARTING MOTOR" YAMAHA WR450F WR450FY

//WWW.OEM.MOTO-ALL.RU/
ТЕЛ.: +7 (495) 177-12-75

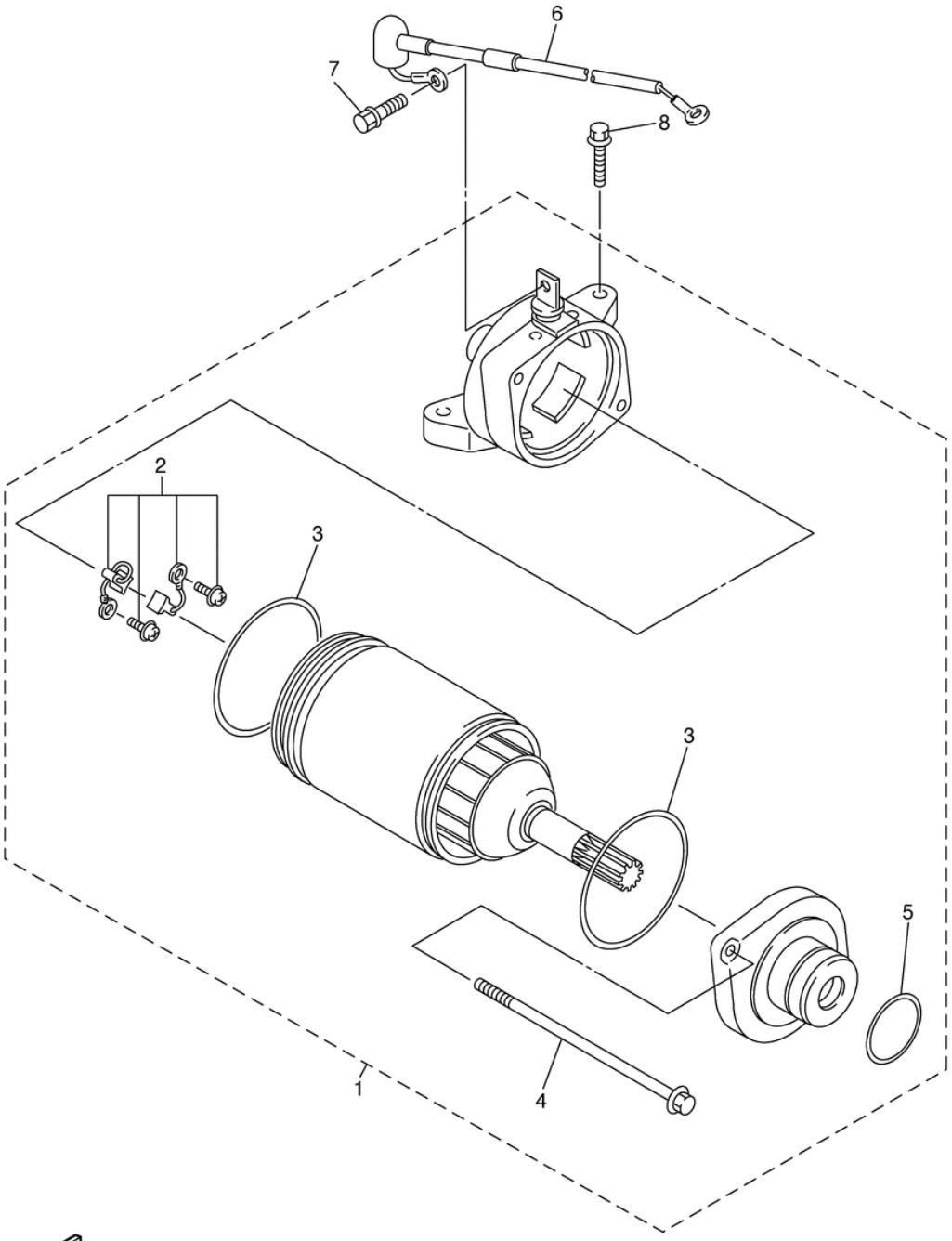

5TJE100-F390

©2013 Yamaha Motor Corporation, U.S.A. All rights reserved.

СПИСОК ДЕТАЛЕЙ ДЛЯ "STARTING MOTOR" YAMAHA WR450F WR450FY

//WWW.OEM.MOTO-ALL.RU/
ТЕЛ.: +7 (495) 177-12-75

№	№ OEM	наличие / срок поставки	Наименование	Кол-во в узле
1	5TJ-81890-30-00	Срок поставки от 22 дней	MOTOR ASSY	1
2	5TJ-81801-00-00	Срок поставки от 22 дней	BRUSH SET	1
3	93210-44678-00	Срок поставки от 22 дней	O-RING (50W	2
4	50W-81846-M1-00	Срок поставки от 22 дней	SCREW	2
5	93210-25711-00	Срок поставки от 22 дней	O-RING	1
6	5TJ-8183G-30-00	Срок поставки от 22 дней	CORD COMP.	1
7	5TJ-81828-01-00	Срок поставки от 22 дней	BOLT 2	1
8	95022-06025-00	Срок поставки от 22 дней	BOLT, FLANGE	2