СПИСОК ДЕТАЛЕЙ ДЛЯ "OIL TANK" YAMAHA AT1C_CT1C_AT1MX

//WWW.OEM.MOTO-ALL.RU/
ТЕЛ.: +7 (495) 177-12-75

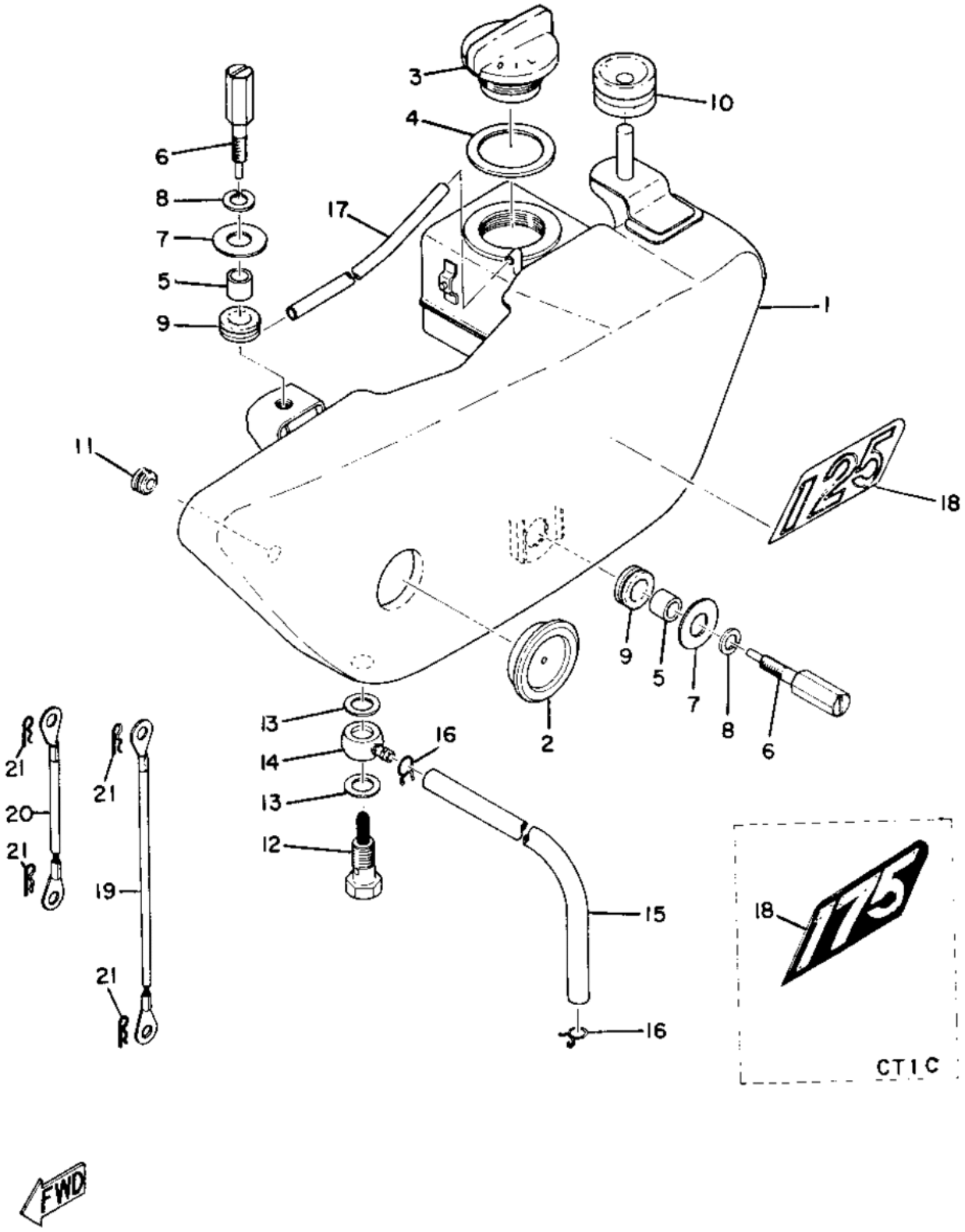

©2013 Yamaha Motor Corporation, U.S.A. All rights reserved.

СПИСОК ДЕТАЛЕЙ ДЛЯ "OIL TANK" YAMAHA AT1C_CT1C_AT1MX

//WWW.OEM.MOTO-ALL.RU/

ТЕЛ.: +7 (495) 177-12-75

№	№ OEM	наличие / срок поставки	Наименование	Кол-во в узле
2	214-21761-00-00	Срок поставки от 22 дней	Gauge,level	1
4	90430-29114-00	Срок поставки от 22 дней	Gasket	1
8	92995-06100-00	Срок поставки от 22 дней	WASHER	2
9	90480-14023-00	Срок поставки от 22 дней	GROMMET	2
14	214-21769-00-00	Срок поставки от 22 дней	COLLAR,UNION SCREW	1
16	90467-08003-00	Срок поставки от 22 дней	CLIP,SCISSOR	3
21	90468-10050-00	Срок поставки от 22 дней	CLIP	4