СПИСОК ДЕТАЛЕЙ ДЛЯ "COWLING BODY" SUZUKI GSXR750L1

//WWW.OEM.MOTO-ALL.RU/
ТЕЛ.: +7 (495) 177-12-75

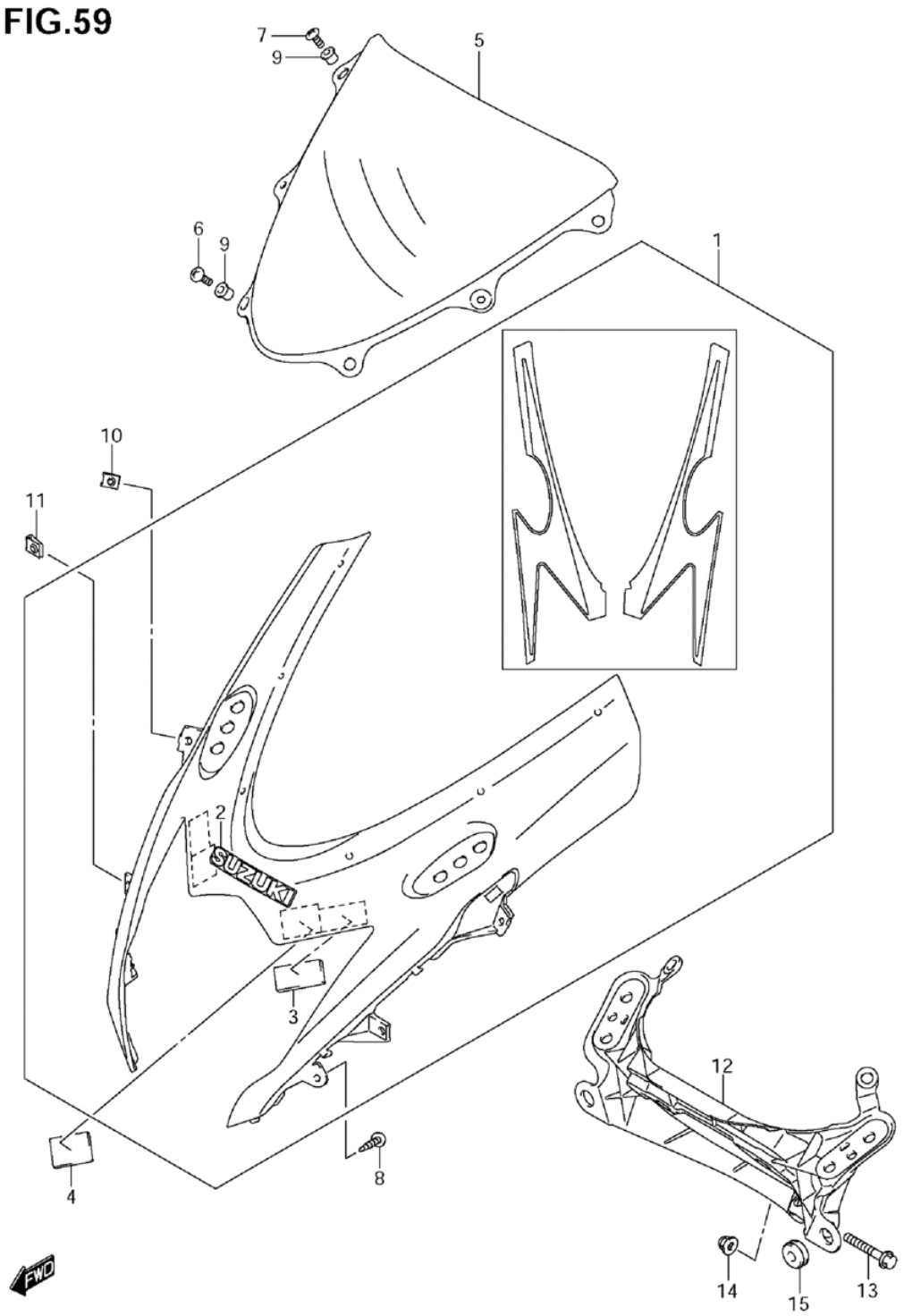

GSX-R750L1 E03 E28_059
COWLING BODY

СПИСОК ДЕТАЛЕЙ ДЛЯ "COWLING BODY" SUZUKI GSXR750L1

//WWW.OEM.MOTO-ALL.RU/

ТЕЛ.: +7 (495) 177-12-75

№	№ OEM	наличие / срок поставки	Наименование	Кол-во в узле
1-2	94410-14J10-YVB	Срок поставки от 27 дней	COWLING COMP,BO	1
1-1	94410-14J10-YSF	Срок поставки от 27 дней	COWLING COMP,BO	1
3	92146-14J00	Срок поставки от 27 дней	CUSHION,BODY CO	2
4	44572-02F01	Срок поставки от 27 дней	FASTENER	2
5	94611-14J00	Срок поставки от 27 дней	WINDSCREEN	1
6	09125-05133	Срок поставки от 27 дней	SCREW	4
7	09125-05134	Срок поставки от 27 дней	SCREW	2
8	03541-0516A	Срок поставки от 27 дней	SCREW	2
9	09159-05019	Срок поставки от 27 дней	NUT	6
10	09148-05052	Срок поставки от 27 дней	NUT	2
11	09148-05047	Срок поставки от 27 дней	NUT	2
12	94511-14J00	Срок поставки от 27 дней	BRACE,COWLING	1
13	09103-08207	Срок поставки от 27 дней	BOLT, 8X45	2
14	08313-2008A	Срок поставки от 27 дней	NUT	2
15	09320-08047	Срок поставки от 27 дней	CUSHION	2