СПИСОК ДЕТАЛЕЙ ДЛЯ "HYDRAULIC UNIT (DL650A L1 E28)" SUZUKI DL650A

//WWW.OEM.MOTO-ALL.RU/
ТЕЛ.: +7 (495) 177-12-75

FIG.125

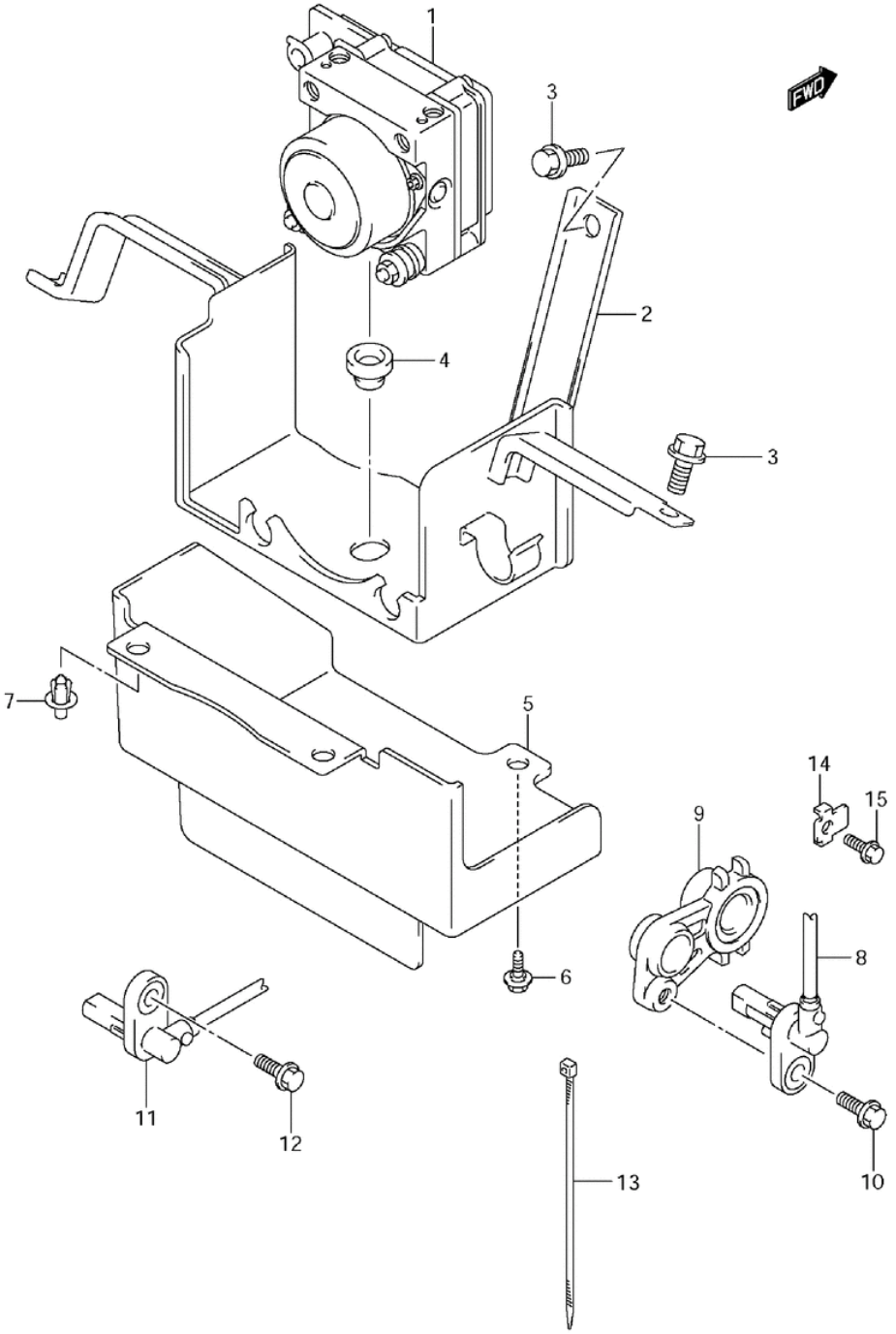

DL650L1 E3 E28_125
HYDRAULIC UNIT

СПИСОК ДЕТАЛЕЙ ДЛЯ "HYDRAULIC UNIT (DL650A L1 E28)" SUZUKI DL650A

//WWW.OEM.MOTO-ALL.RU/

ТЕЛ.: +7 (495) 177-12-75

№	№ OEM	наличие / срок поставки	Наименование	Кол-во в узле
1	55610-27G01	Срок поставки от 27 дней	UNIT ASSY,HYDRA	1
2	55660-27G00	Срок поставки от 19 дней	no name	1
3	01550-0616A	Срок поставки от 27 дней	BOLT	3
4	56121-58J00	Срок поставки от 19 дней	no name	1
5	55667-27G10	Срок поставки от 27 дней	no name	1
6	09111-06065	Срок поставки от 27 дней	BOLT,6X16	1
7	09409-08308-5ES	Срок поставки от 6 дней	CLIP(BLACK	2
8	55710-27G00	Срок поставки от 27 дней	SENSOR COMP,FR	1
9	55720-27G00	Срок поставки от 27 дней	BRACKET COMP,SP	1
10	01550-0816A	Срок поставки от 27 дней	BOLT	1
11	65710-27G00	Срок поставки от 27 дней	SENSOR COMP,RR	1
12	01550-0816A	Срок поставки от 27 дней	BOLT	1
13	09407-14407	Срок поставки от 27 дней	CLAMP	5
14	34938-14F00	Срок поставки от 27 дней	GUIDE,SENSOR LE	1
15	01547-0612B	Срок поставки от 27 дней	BOLT 6X12 BLK 8FLNG	1