СПИСОК ДЕТАЛЕЙ ДЛЯ "HANDLE LEVER (DL650A L1 E28)" SUZUKI DL650A

//WWW.OEM.MOTO-ALL.RU/
ТЕЛ.: +7 (495) 177-12-75

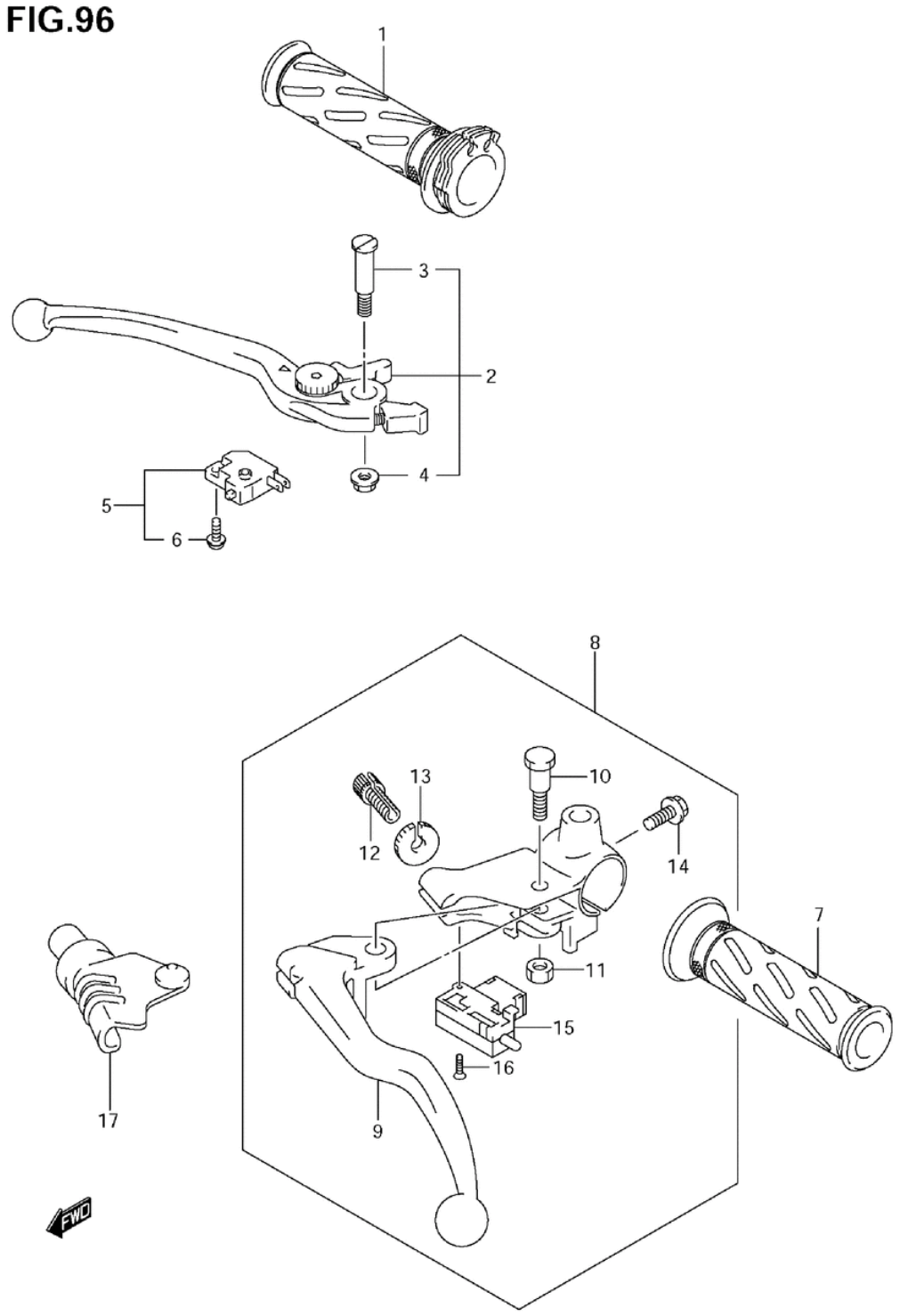

DL650L1 E3 E28_096
HANDLE LEVER

СПИСОК ДЕТАЛЕЙ ДЛЯ "HANDLE LEVER (DL650A L1 E28)" SUZUKI DL650A

//WWW.OEM.MOTO-ALL.RU/

ТЕЛ.: +7 (495) 177-12-75

№	№ OEM	наличие / срок поставки	Наименование	Кол-во в узле
1	57110-29G01-291	Срок поставки от 27 дней	GRIP,THROTTLE(B	1
4	08319-2106A	Срок поставки от 27 дней	NUT	1
6	57465-17C00	Срок поставки от 27 дней	SCREW	1
7	57211-22D01-291	Срок поставки от 27 дней	GRIP,L	1
8	57500-10D20	Срок поставки от 27 дней	LEVER ASSY,CLUT	1
9	57620-45C00	Срок поставки от 27 дней	LEVER,CLUTCH	1
10	57431-45C01	Срок поставки от 27 дней	BOLT,LEVER PIVO	1
11	08319-2106B	Срок поставки от 27 дней	NUT	1
12	57441-45C00	Срок поставки от 27 дней	ADJUSTER,WIRE	1
13	57442-45C00	Срок поставки от 27 дней	NUT, LOCK	1
14	01547-0620B	Срок поставки от 27 дней	BOLT	1
15	57560-05A10	Срок поставки от 27 дней	SWITCH ASSY,CLU	1
16	57562-41G00	Срок поставки от 27 дней	SCREW	1
17	57661-45C00	Срок поставки от 27 дней	COVER,CLUTCH LE	1