СПИСОК ДЕТАЛЕЙ ДЛЯ "CRANKCASE COVER" SUZUKI DL650A

//WWW.OEM.MOTO-ALL.RU/
ТЕЛ.: +7 (495) 177-12-75

FIG.6

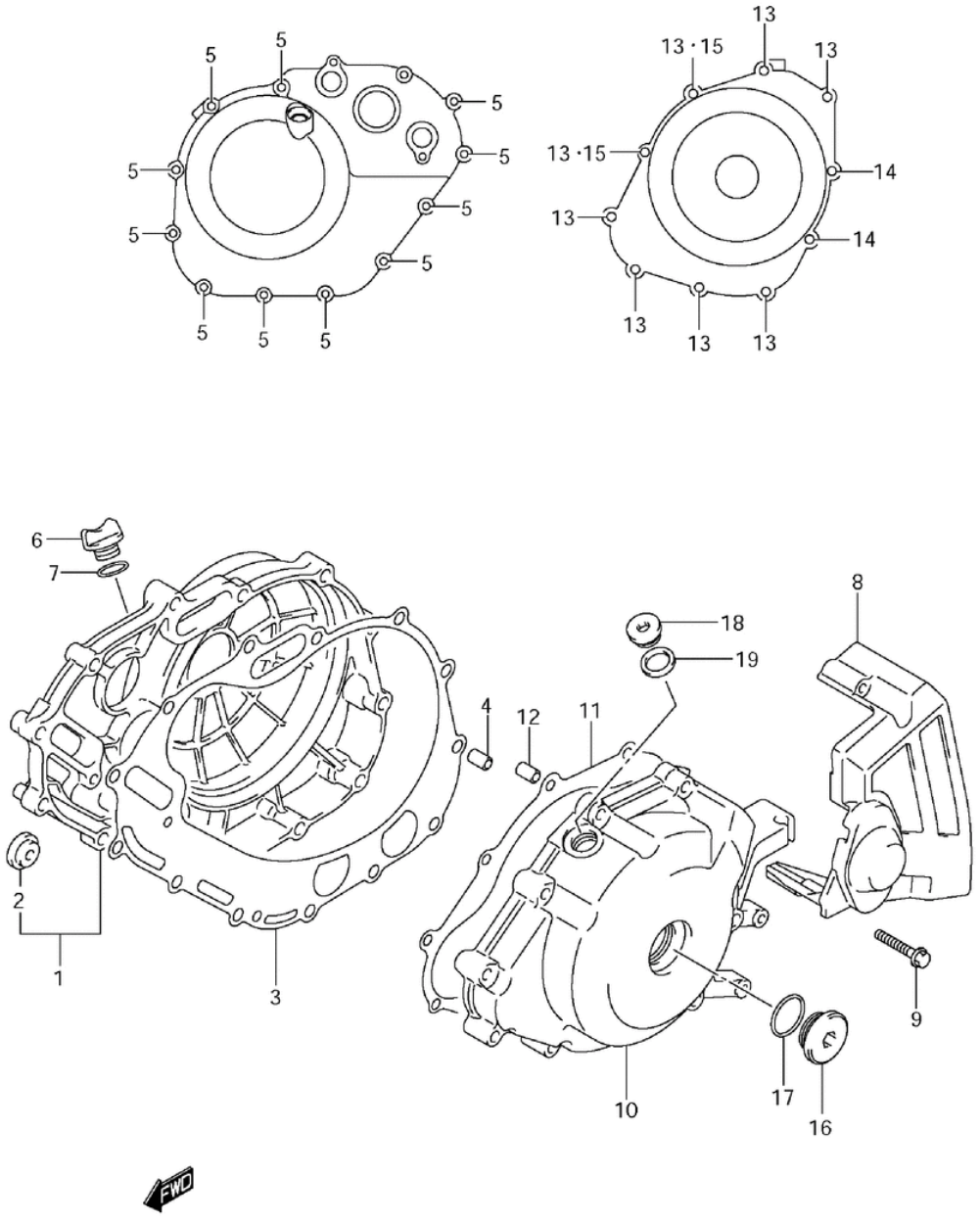

DL650L1 E3 E28_006
CRANKCASE COVER

СПИСОК ДЕТАЛЕЙ ДЛЯ "CRANKCASE COVER" SUZUKI DL650A

//WWW.OEM.MOTO-ALL.RU/

ТЕЛ.: +7 (495) 177-12-75

№	№ OEM	наличие / срок поставки	Наименование	Кол-во в узле
1	11340-17G00	Срок поставки от 27 дней	COVER COMP,CLUT	1
2	11971-33210	Срок поставки от 27 дней	LENS,OIL LEVEL	1
4	04211-09149	Срок поставки от 27 дней	PIN 9X14	2
5	09103-06214	Срок поставки от 27 дней	BOLT (6X34	11
6	11971-25D00	Срок поставки от 27 дней	PLUG,ENGINE OIL	1
7	09280-17003	Срок поставки от 27 дней	O-RING, OIL FIL	1
8	11361-27G00	Срок поставки от 27 дней	COVER,ENG SPROC	1
9	09103-06224	Срок поставки от 27 дней	BOLT,MAG COV,L4	3
10	11351-19F50	Срок поставки от 27 дней	COVER,MAGNETO	1
11	11483-19F00	Срок поставки от 27 дней	GASKET,MAGNETO	1
12	04211-09149	Срок поставки от 27 дней	PIN 9X14	2
13	09103-06214	Срок поставки от 27 дней	BOLT (6X34	8
14	09103-06239	Срок поставки от 27 дней	BOLT	2
15	09168-06023	Срок поставки от 3 дней	GASKET	2
16	09259-26011	Срок поставки от 27 дней	PLUG,HOLE	1
17	09280-22008	Срок поставки от 27 дней	O RING CRK HOLE	1
18	09248-16012	Срок поставки от 27 дней	PLUG,16X8	1
19	09168-16002	Срок поставки от 27 дней	GASKET 16X22X2	1