СПИСОК ДЕТАЛЕЙ ДЛЯ "CARRIER (DL650 L1 E3)" SUZUKI DL650A

//WWW.OEM.MOTO-ALL.RU/
ТЕЛ.: +7 (495) 177-12-75

FIG.63

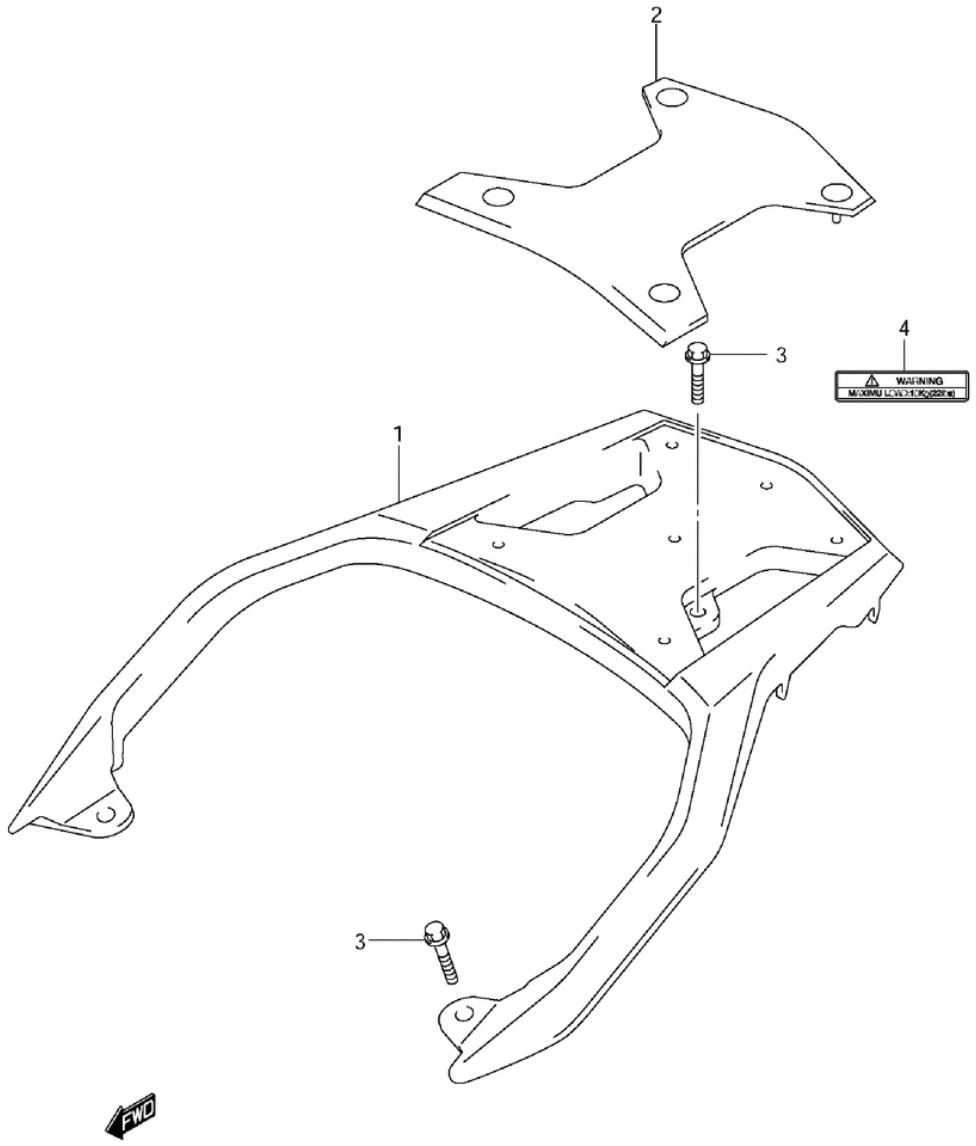

DL650L1 E3 E28_063
CARRIER

СПИСОК ДЕТАЛЕЙ ДЛЯ "CARRIER (DL650 L1 E3)" SUZUKI DL650A

//WWW.OEM.MOTO-ALL.RU/

ТЕЛ.: +7 (495) 177-12-75

№	№ OEM	наличие / срок поставки	Наименование	Кол-во в узле
1	46311-06G00-YKV	Срок поставки от 27 дней	CARRIER,SPORT	1
2	46321-06G00	Срок поставки от 27 дней	MAT,SPORT CARRI	1
3	09103-08391	Срок поставки от 27 дней	BOLT	4
4	68391-06G00	Срок поставки от 27 дней	LABEL,WARNING L	1