СПИСОК ДЕТАЛЕЙ ДЛЯ "FRONT CALIPER" SUZUKI DR Z400S

//WWW.OEM.MOTO-ALL.RU/
ТЕЛ.: +7 (495) 177-12-75

FIG.50

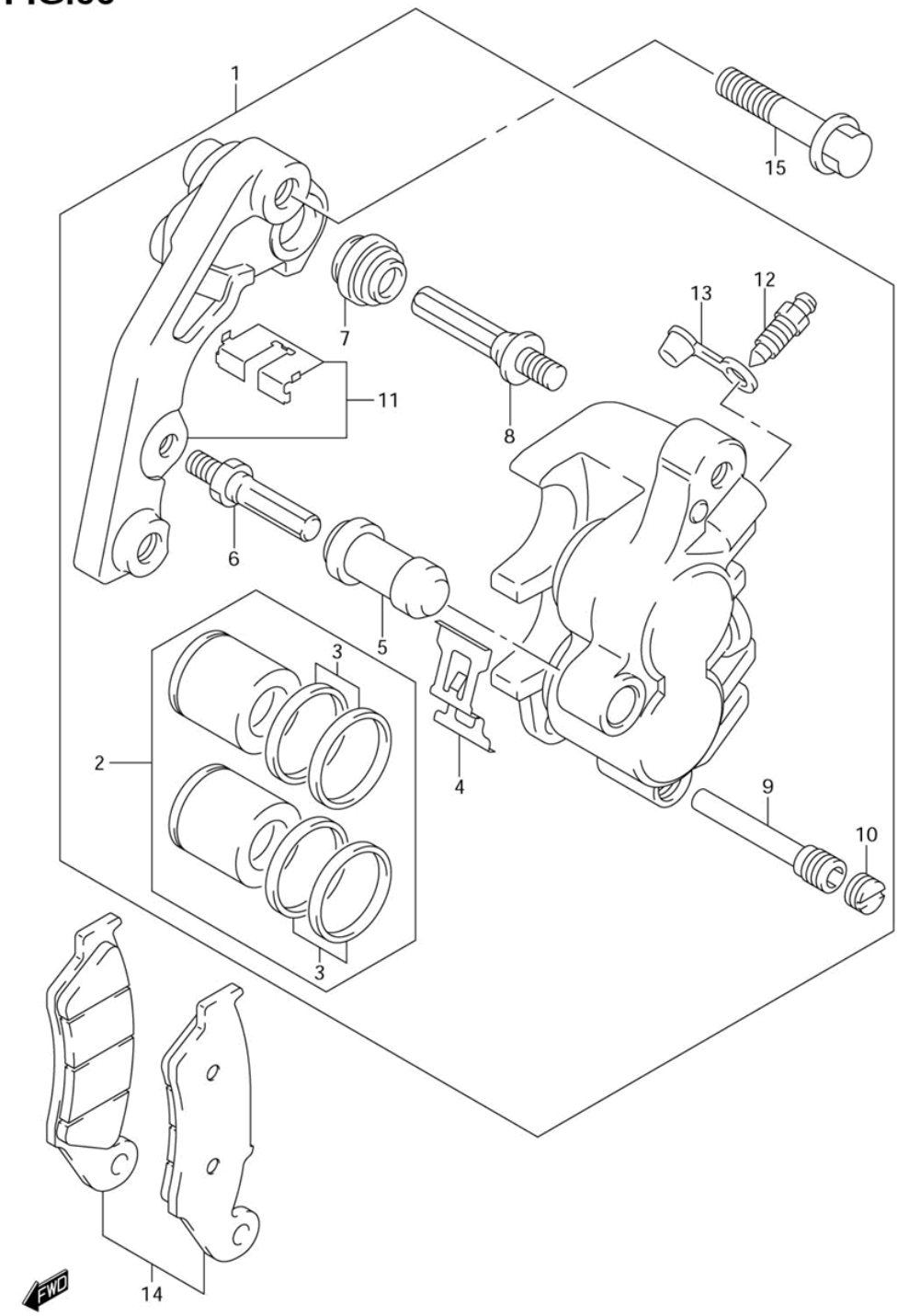

DR-Z400SK5 E03 E28_050
FRONT CALIPER

СПИСОК ДЕТАЛЕЙ ДЛЯ "FRONT CALIPER" SUZUKI DR Z400S

//WWW.OEM.MOTO-ALL.RU/

ТЕЛ.: +7 (495) 177-12-75

№	№ OEM	наличие / срок поставки	Наименование	Кол-во в узле
2	59300-27840	Срок поставки от 27 дней	PISTON SET	1
3	59300-13820	Срок поставки от 27 дней	SEAL SET,PISTON	1
4	59315-13E00	Срок поставки от 27 дней	SPRING,PAD	1
5	59386-13A00	Срок поставки от 27 дней	BOOT	1
6	59382-27C30	Срок поставки от 27 дней	BOLT	1
7	59303-14500	Срок поставки от 27 дней	BOOT	1
8	59305-27C00	Срок поставки от 27 дней	PIN	1
9	59345-13E00	Срок поставки от 27 дней	PIN,HANGER	1
10	59146-21E10	Срок поставки от 27 дней	PLUG,PIN	1
11	59350-13E00	Срок поставки от 27 дней	BRACKET	1
12	59121-01A00	Срок поставки от 27 дней	BLEEDER	1
13	59122-01A00	Срок поставки от 27 дней	CAP BLEEDER	1
14	59300-13860	Срок поставки от 27 дней	PAD SET	1
15	09103-08338	Срок поставки от 27 дней	BOLT	2