СПИСОК ДЕТАЛЕЙ ДЛЯ "HANDLE LEVER" SUZUKI GZ250

//WWW.OEM.MOTO-ALL.RU/
ТЕЛ.: +7 (495) 177-12-75

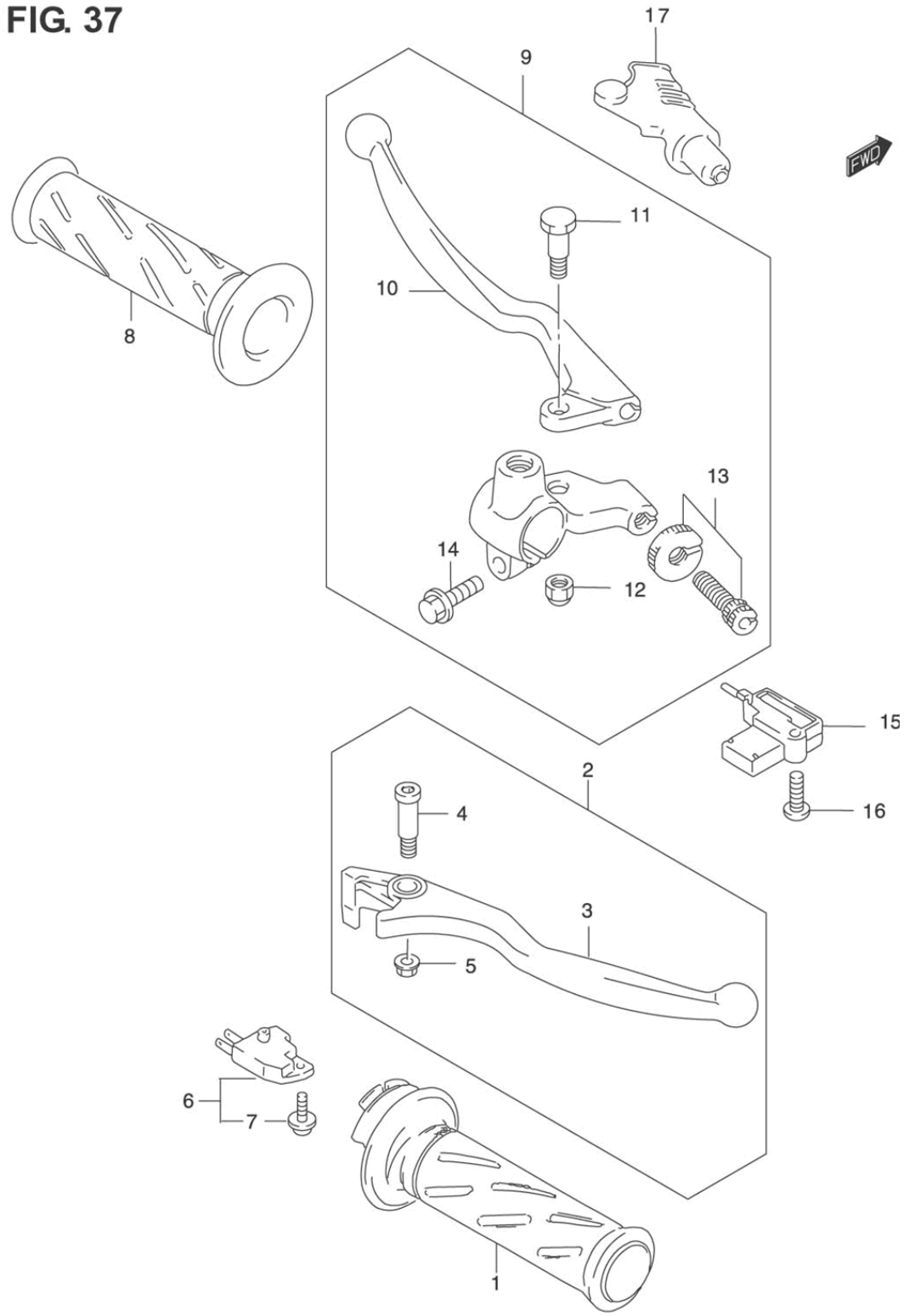

GZ250K7 P03 P28_037
HANDLE LEVER

СПИСОК ДЕТАЛЕЙ ДЛЯ "HANDLE LEVER" SUZUKI GZ250

//WWW.OEM.MOTO-ALL.RU/

ТЕЛ.: +7 (495) 177-12-75

№	№ OEM	наличие / срок поставки	Наименование	Кол-во в узле
2	57300-0AE00	Срок поставки от 27 дней	LEVER ASSY, BRA	1
3	57420-0AE00	Срок поставки от 27 дней	BRAKE LEVER	1
4	57431-0AE00	Срок поставки от 27 дней	BOLT, LEVER PIV	1
5	D8316-10065	Срок поставки от 19 дней	superceded	1
7	57465-17C00	Срок поставки от 27 дней	SCREW	1
9	57500-0AE00	Срок поставки от 27 дней	LEVER ASSY, CLU	1
10	57621-0AE00	Срок поставки от 27 дней	LEVER,CLUTCH	1
11	57431-0AE00	Срок поставки от 27 дней	BOLT, LEVER PIV	1
12	D8319-60065	Срок поставки от 27 дней	NUTER,FRAME,R	1
15	57560-05A00	Срок поставки от 27 дней	SWITCH ASSY,CLU	1
16	02122-03203	Срок поставки от 19 дней	superceded	1
17	57661-33E00	Срок поставки от 27 дней	COVER,CLUTCH LE	1