СПИСОК ДЕТАЛЕЙ ДЛЯ "CARRIER (LT-A750XPL3 E28)" SUZUKI LT-A750XPZ

//WWW.OEM.MOTO-ALL.RU/
ТЕЛ.: +7 (495) 177-12-75

FIG.54

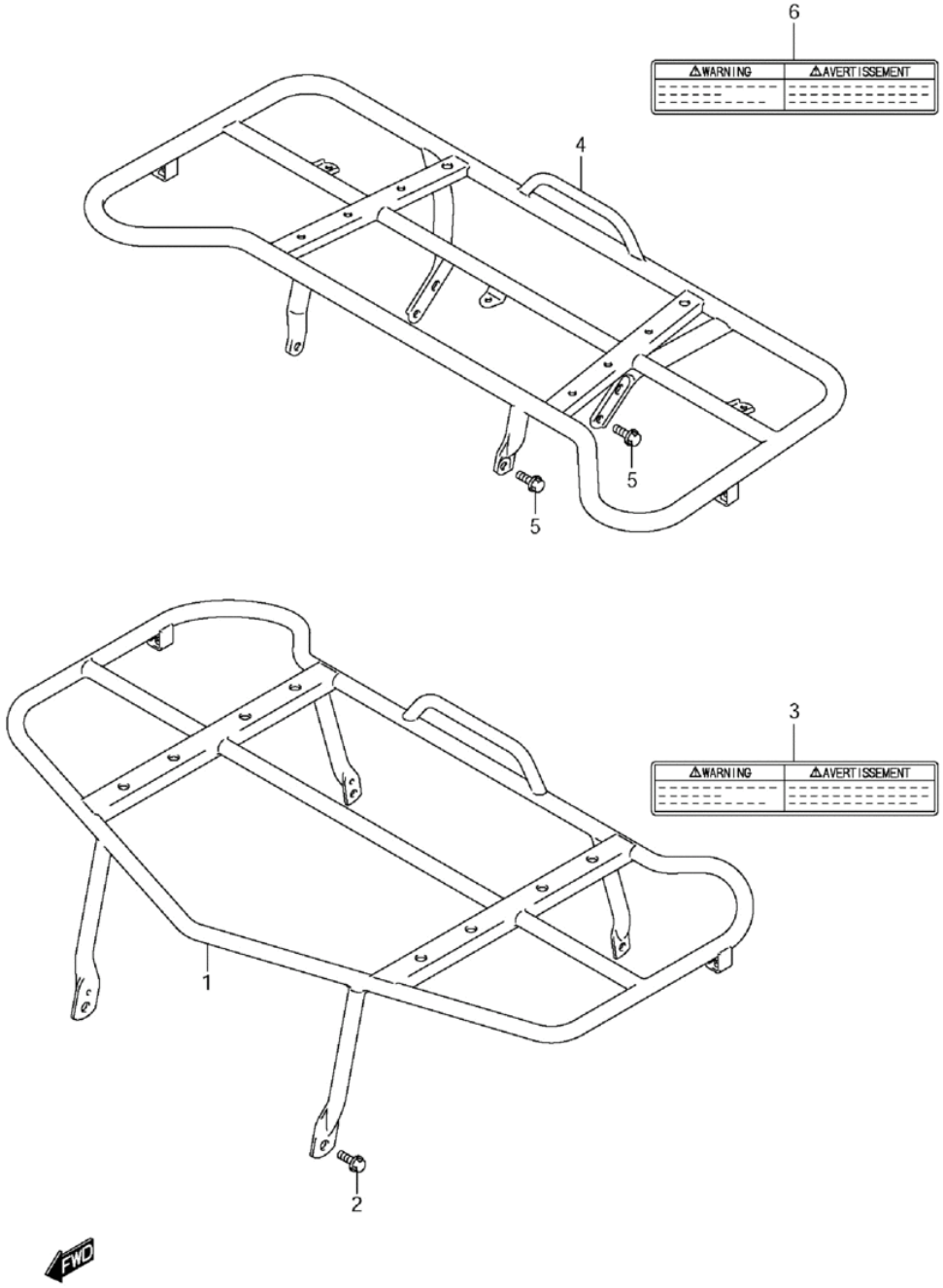

LT-A750XPL3_P28_P33_054
CARRIER

СПИСОК ДЕТАЛЕЙ ДЛЯ "CARRIER (LT-A750XPL3 E28)" SUZUKI LT-A750XPZ

//WWW.OEM.MOTO-ALL.RU/

ТЕЛ.: +7 (495) 177-12-75

№	№ OEM	наличие / срок поставки	Наименование	Кол-во в узле
1	46410-31G13-YSN	Срок поставки от 27 дней	CARRIER,FRONT	1
4	46310-31GB2-YSN	Срок поставки от 27 дней	CARRIER,REAR	1