СПИСОК ДЕТАЛЕЙ ДЛЯ "STEERING KNUCKLE" SUZUKI LT A400

//WWW.OEM.MOTO-ALL.RU/
ТЕЛ.: +7 (495) 177-12-75

FIG.46

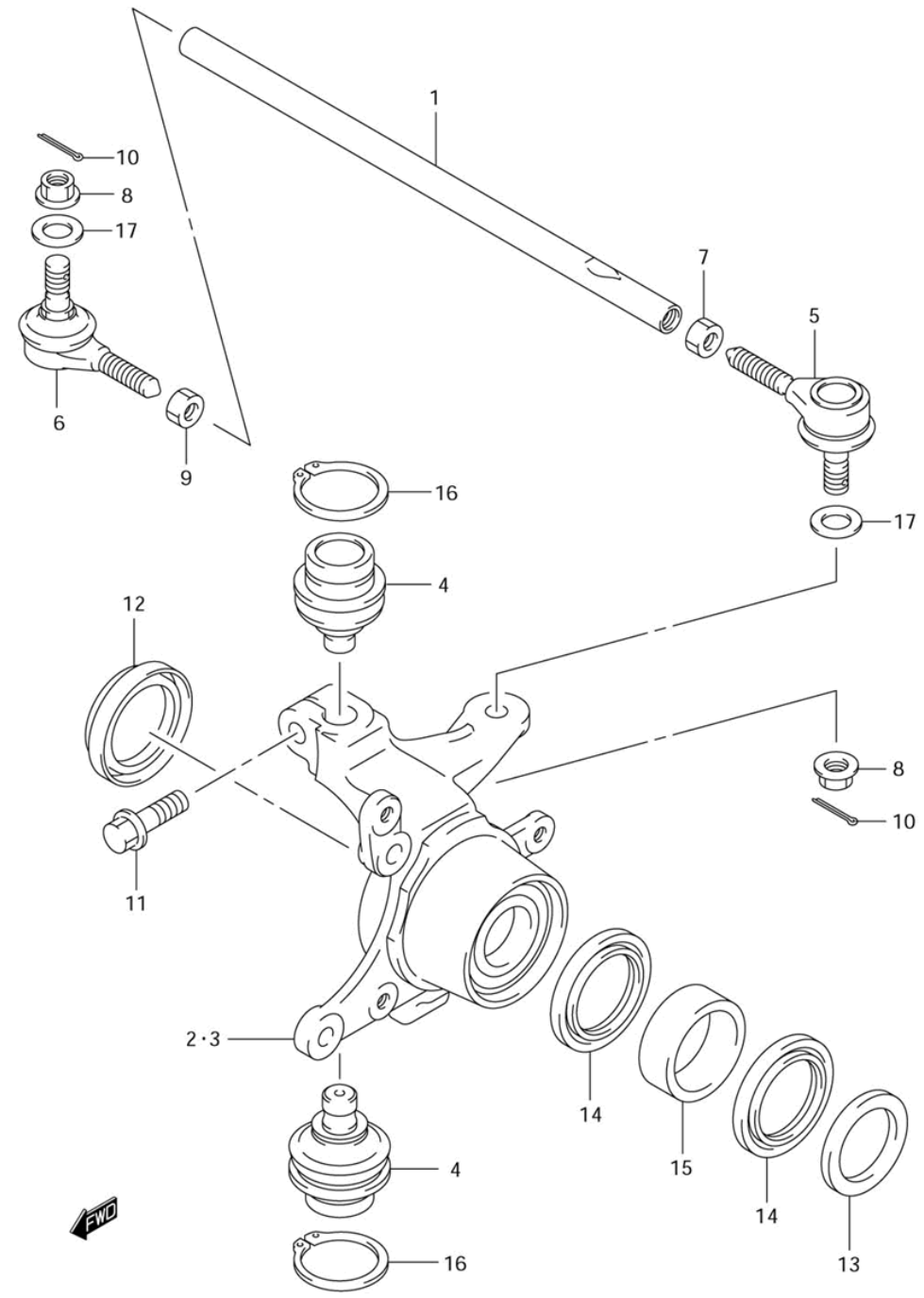

LT-A400K3 P03 P28_046
STEERING KNUCKLE

СПИСОК ДЕТАЛЕЙ ДЛЯ "STEERING KNUCKLE" SUZUKI LT A400

//WWW.OEM.MOTO-ALL.RU/
ТЕЛ.: +7 (495) 177-12-75

№	№ OEM	наличие / срок поставки	Наименование	Кол-во в узле
1	51281-38F00	Срок поставки от 27 дней	TIE-ROD,STEERIN	2
2-2	51231-38F50	Срок поставки от 27 дней	KNUCKLE, STEERI	1
2-1	51231-03G10	Срок поставки от 27 дней	KNUCKLE,STEERIN	1
3-2	51241-38F50	Срок поставки от 27 дней	KNUCKLE, STEERI	1
4	51210-38F00	Срок поставки от 27 дней	END COMP,KNUCKL	4
5-2	51260-21G00	Срок поставки от 27 дней	END COMP,ROD,R	2
5-1	51260-38F10	Срок поставки от 27 дней	ROD END, RH	2
6-2	51270-21G00	Срок поставки от 27 дней	END COMP,ROD,L	2
6-1	51270-38F10	Срок поставки от 27 дней	ROD END, LF	2
7-2	51283-21G00	Срок поставки от 27 дней	NUT,TIE-ROD,R	2
7-1	09140-10043	Срок поставки от 27 дней	NUT,10X6	2
9	09140-10027	Срок поставки от 27 дней	NUT,TIE ROD LH	2
11	51233-09F00	Срок поставки от 27 дней	BOLT,KNUCKLE,10	4
12	09283-38012	Срок поставки от 27 дней	SEAL,DUST	2
13	09283-38022	Срок поставки от 27 дней	SEAL,RR AXLE HS	2
14	08123-60067	Срок поставки от 27 дней	B1 30X55X13 BEA	4
15	54731-03G00	Срок поставки от 27 дней	SPACER,HUB BEAR	2
17-1	09181-11001	Срок поставки от 27 дней	WASHER,ROD END	4
17-2	09162-10010	Срок поставки от 27 дней	WASHER,LOCK	4