СПИСОК ДЕТАЛЕЙ ДЛЯ "FRONT HUB" KAWASAKI KLX140L (KLX140-BDF)

//WWW.OEM.MOTO-ALL.RU/
ТЕЛ.: +7 (495) 177-12-75

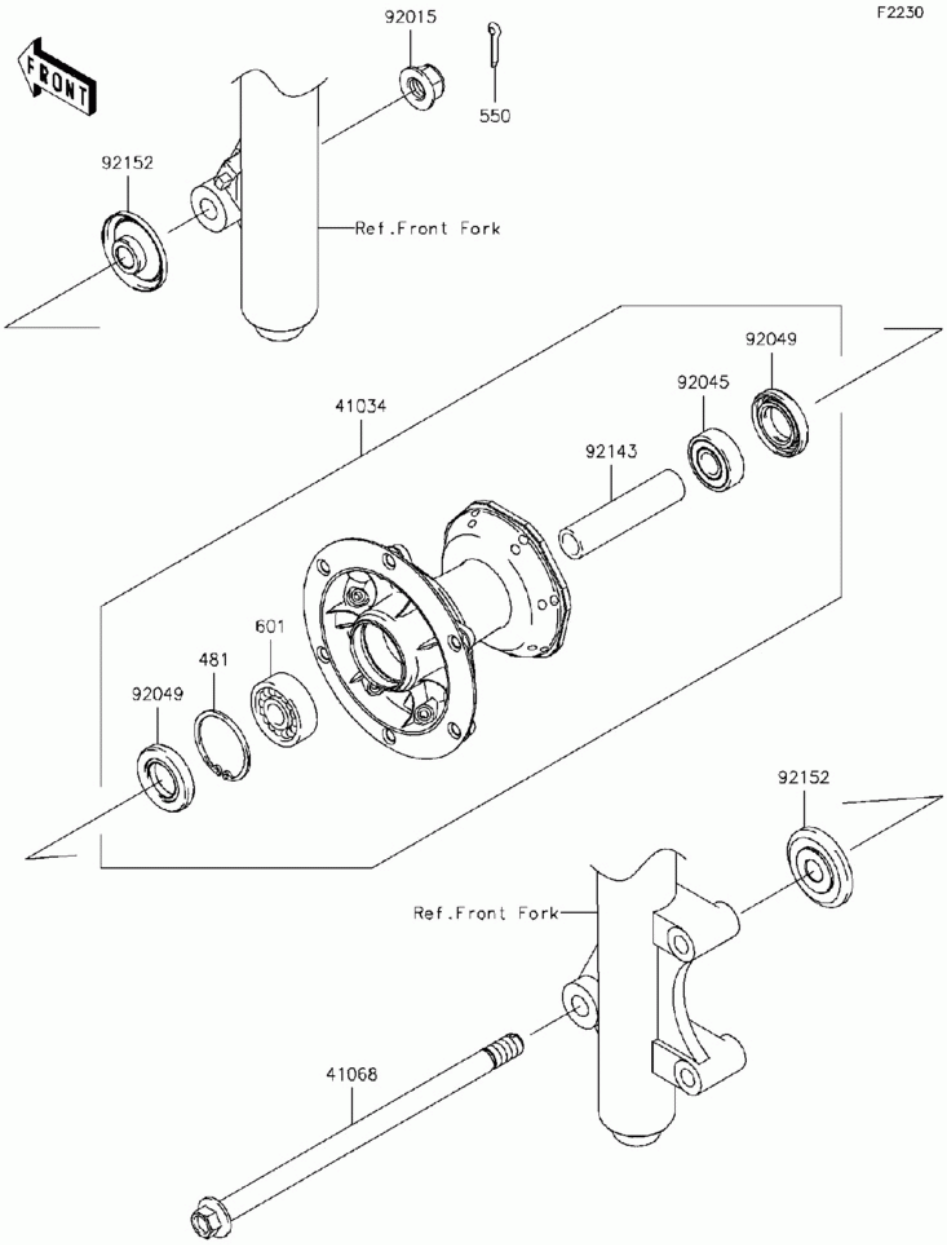

СПИСОК ДЕТАЛЕЙ ДЛЯ "FRONT HUB" KAWASAKI KLX140L (KLX140-BDF)

//WWW.OEM.MOTO-ALL.RU/

ТЕЛ.: +7 (495) 177-12-75

№	№ OEM	наличие / срок поставки	Наименование	Кол-во в узле
481	481J3700	Срок поставки от 22 дней	CIRCLIP.37MM	1
550	550AA2520	Срок поставки от 22 дней	PIN-COTTER,2.5X20	1
601	601B6301UU	Срок поставки от 22 дней	BEARING-BALL,#6301UUC	1
41034	41034-0055	Срок поставки от 22 дней	DRUM-ASSY,FRONT BRAKE	1
41068	41068-1333	Срок поставки от 22 дней	AXLE,RR	1
92015	92015-1433	Срок поставки от 22 дней	NUT,12MM	1
92045	92045-1062	Срок поставки от 22 дней	BEARING-BALL,TMB201LL	1
92049	92049-0113	Срок поставки от 22 дней	SEAL-OIL	2
92143	92143-1935	Срок поставки от 22 дней	COLLAR,FR BRAKE DRUM,	1
92152	92152-0653	Срок поставки от 22 дней	COLLAR,RR AXLE,L=12	2