СПИСОК ДЕТАЛЕЙ ДЛЯ "OIL INJECTION SYSTEM" BRP TUNDRA R

//WWW.OEM.MOTO-ALL.RU/
ТЕЛ.: +7 (495) 177-12-75

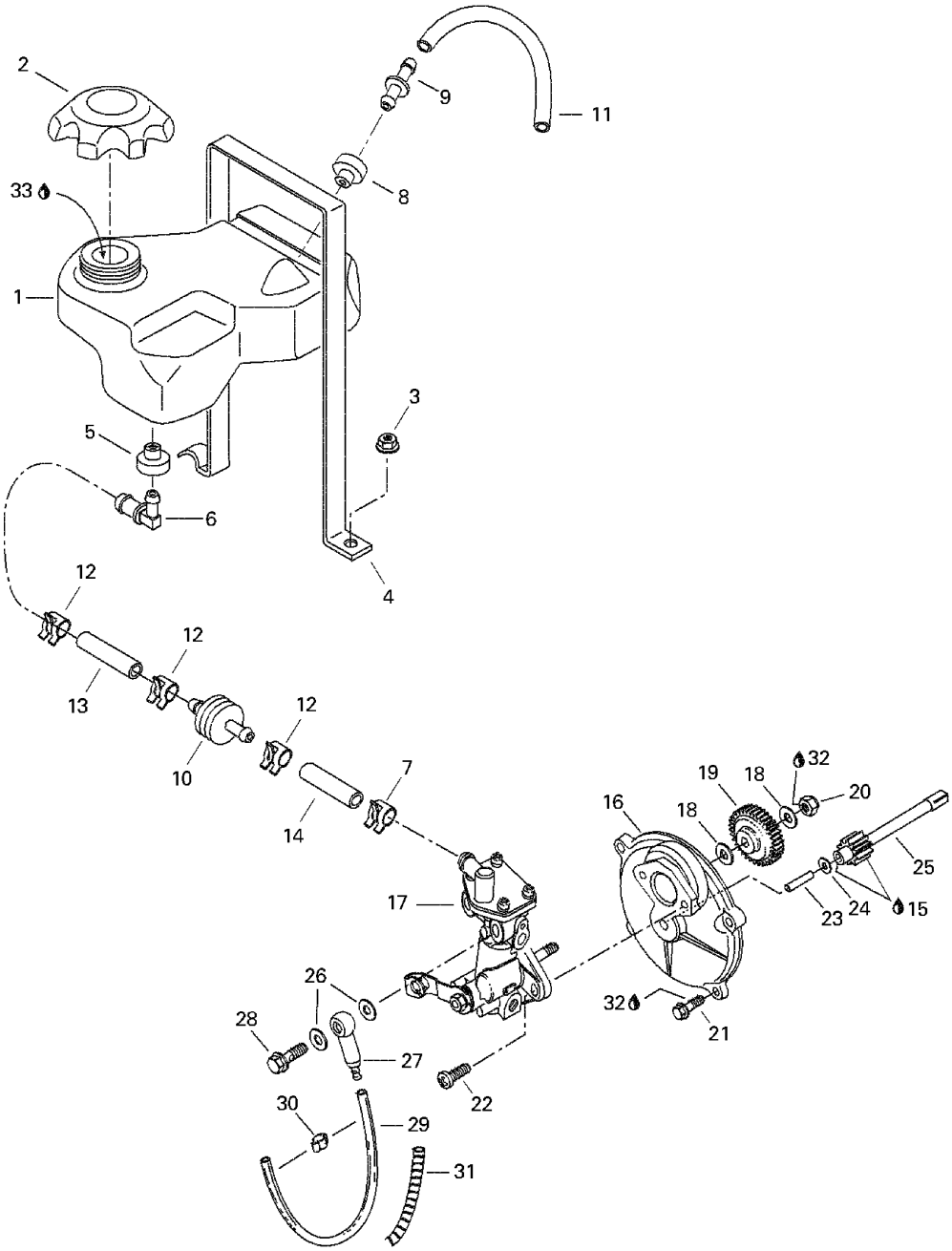

11Ma2000

СПИСОК ДЕТАЛЕЙ ДЛЯ "OIL INJECTION SYSTEM" BRP TUNDRA R

//WWW.OEM.MOTO-ALL.RU/
ТЕЛ.: +7 (495) 177-12-75

№	№ OEM	наличие / срок поставки	Наименование	Кол-во в узле
1	571008600	Срок поставки от 19 дней	Injection Oil Tank	1
2	572039600	Срок поставки от 25 дней	BOUCHON *CAP	1
3	233261414	В наличии	NUT-FLANGE ELASTIC DIN.6926	1
4	517263400	Срок поставки от 35 дней	LANG.RETENUE *STRIP-RETAINER	1
5	570135100	Срок поставки от 25 дней	PASSE-FILS *GROMMET	1
6	414650200	Срок поставки от 19 дней	Elbow Fitting 90 Deg	1
7	414420700	Срок поставки от 25 дней	CLAMP-SPRING	1
8	570027700	Срок поставки от 25 дней	GROMMET	1
9	275500398	Срок поставки от 25 дней	SOUPAPE RETENUE*VALVE-CHECK	1
10	414536500	В наличии	FILTER-OIL	1
11	415110000	Срок поставки от 25 дней	HOSE-POLYURETHANE	1
12	414415200	Срок поставки от 25 дней	CLAMP-SPRING	3
13	415080700	Срок поставки от 25 дней	HOSE*POLYURETHANE	1
14	415080700	Срок поставки от 25 дней	HOSE*POLYURETHANE	1
15	413707000	Срок поставки от 25 дней	DOW CORNING 111	1
16	420910160	Срок поставки от 25 дней	EPAUL.POMPE *FLANGE-PUMP 8	1
17	404046100	Срок поставки от 35 дней	POMPE A L HUILE*PUMP-OIL ASSY	1
18	420927945	Срок поставки от 25 дней	WASHER-FLAT 6,2X12X1	2
19	420935930	Срок поставки от 25 дней	ENGRENAGE POMPE*GEAR-OIL PUMP	1
20	232561414	Срок поставки от 25 дней	NUT-STOP ELASTIC DIN.985	1
21	420841975	Срок поставки от 19 дней	Screw M5.5x20	4
22	420841970	Срок поставки от 19 дней	Screw M5.5x16	2
23	420832260	Срок поставки от 25 дней	GOUPILLE ROUL. *PIN-NEEDLE	1
24	420244073	Срок поставки от 25 дней	WASHER-4,3	1
25	420935975	Срок поставки от 25 дней	ENGRENAGE 9D. *GEAR-9 TEETH	1
26	404146600	Срок поставки от 25 дней	WASHER-SEALING	2
27	420956010	Срок поставки от 25 дней	SOUPAPE ASS. *VALVE-ASSY.	1
28	404146800	Срок поставки от 25 дней	BOLT-BANJO M6 X 16	1
29	414413800	Срок поставки от 25 дней	BOYAU D HUILE *HOSE-OIL	1
30	420853840	Срок поставки от 25 дней	BRIDE *CLAMP	2
31	XXX	Срок поставки от 21 дня	Не поставляется	1
32	293800015	Срок поставки от 19 дней	Loctite 242, 10ml	1
33	413803100	Срок поставки от 25 дней	HUILE PR-ML * OIL PREMIX 12X500ML	1