СПИСОК ДЕТАЛЕЙ ДЛЯ "STEERING ASSEMBLY" ARCTIC CAT 700S H1 EFI

//WWW.OEM.MOTO-ALL.RU/
ТЕЛ.: +7 (495) 177-12-75

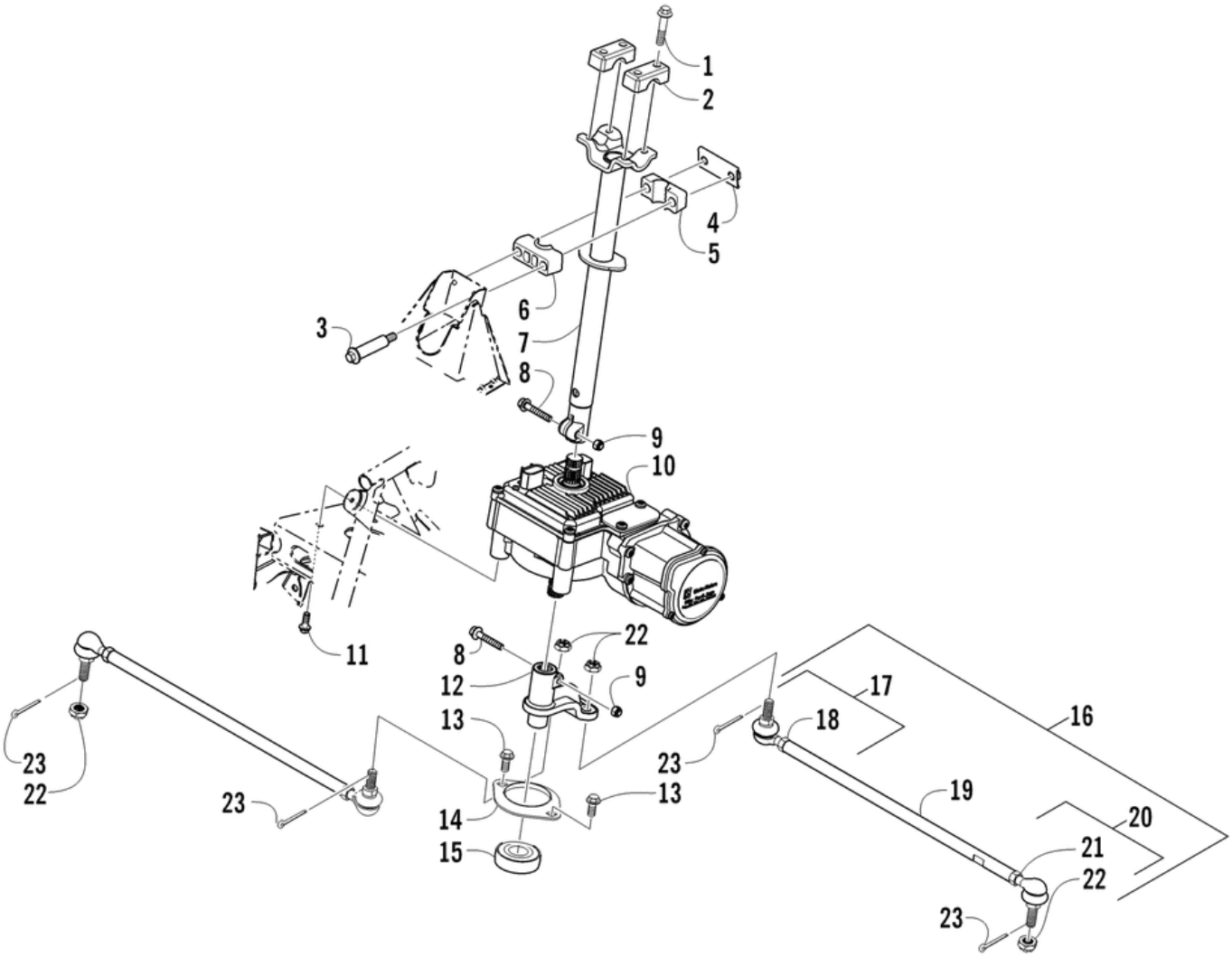

СПИСОК ДЕТАЛЕЙ ДЛЯ "STEERING ASSEMBLY" ARCTIC CAT 700S H1 EFI

//WWW.OEM.MOTO-ALL.RU/

ТЕЛ.: +7 (495) 177-12-75

№	№ OEM	наличие / срок поставки	Наименование	Кол-во в узле
1	8408-835	Срок поставки от 22 дней	Винт m8x1.25x35	0
2	0405-035	Срок поставки от 6 дней	Крышка крепления руля	0
3	0423-505	Срок поставки от 6 дней	SCREW,SHOULDER-M8-1.25X45	0
4	0505-484	Срок поставки от 22 дней	CAP,HOUSING-BLACK	0
5	0405-259	Срок поставки от 22 дней	HOUSING,LOWER	0
6	0405-260	Срок поставки от 22 дней	HOUSING,UPPER	0
7	0505-642	Срок поставки от 22 дней	POST,STEERING-PTD BLACK	0
8	8020-045	Срок поставки от 22 дней	Винт	0
9	8040-366	Срок поставки от 22 дней	Гайка	0
10	0505-853	Срок поставки от 21 дня	KIT,EPS ASSY-G2D (013 550 FIS)	0
11	8409-020	Срок поставки от 6 дней	Винт m10x1.25x20	0
12	0505-664	Срок поставки от 22 дней	POST,STEERING FORGING-PTD BLACK	0
13	8408-816	Срок поставки от 6 дней	SCREW, CAP-HFH M8-1.25 X16-Z&Y	0
14	0602-233	Срок поставки от 22 дней	Фланец подшипника	0
15	0405-052	Срок поставки от 22 дней	BEARING, (ATV-BB-4	0
16	0505-499	Срок поставки от 22 дней	TIE ROD-ASSY	0
16	0505-872	Срок поставки от 22 дней	TIE ROD-ASSY	0
17	0505-875	Срок поставки от 22 дней	ROD END PKG,TIE ROD-LH THREAD	0
18	0423-013	Срок поставки от 22 дней	Гайка m10-1.25 лев.	0
19	0405-281	Срок поставки от 22 дней	Соединительная тяга	0
20	0505-874	Срок поставки от 22 дней	ROD END PKG,TIE ROD-RH THREAD	0
21	8420-002	Срок поставки от 22 дней	Гайка m10x1.25	0
22	0423-157	Срок поставки от 6 дней	NUT, TOP-LOCK	0
23	0623-175	Срок поставки от 22 дней	PIN,COTTER 3/32 X 1	0